JACH

2023-2024

ÍNDICE

- Lámparas 02

Vela Filamento de Led
MRG16 GU5.3
MR16 GU10
MR11
Tubo T8

- Vintage 06

Diamond
Chai
Gema
Sphere
Edison
Socket

- Luminarios 11

Downlight
Downlight lineal
DL FLex
Panel Satinado
Panel Madera
Paneles
Luminario a prueba de vapor
Dúo ARÓ

- Exterior 27

Arbotantes
Arbotantes para foco
Arbotantes efecto especial
Empotrado de muro
Empotrado de piso
Sumergibles
Empotrado de tránsito
Luminario de Cortesía
Luminario de Jardín
Estaca
Mini postes

- Colgantes 61

- Solares 63

Arbotante solar
Mini postes

- Led Líneal 69

Manguera RGB

- Proyectores 72

Reflectores RGB
Wide Optical
Solares

- Alumbrado Público 79

Alumbrado Público

- Alumbrado Industrial... 82

High Bay UFO

- Luz María 84

Hexa
Sphere
Square
G1
G2
Hook

JACH



JACH®

LAMPARAS

USO INTERIOR

VELA FILAMENTO LED

Código	VFE2765 VFE2730
Consumo	4W
Voltaje	85-265 V~
Temperatura	6 500 K 3 000 k
Material	Cristal
Instalación	Base E27
Lumens	450 lm
Óptica	250°



Código	VFE1265 VFE1230
Consumo	4W
Voltaje	85-265 V~
Temperatura	6 500 K 3 000 k
Material	Cristal
Instalación	Base E12
Lumens	450 lm
Óptica	250°



4 x 11 cm

MR11 SMD

Código	SMDMR1165 SMDMR1130
Consumo	1.3 W
Voltaje	127 V~
Temperatura	6 500 K 3 000 k
Material	Cristal
Instalación	Base GU5.3
Lumens	150 lm
Óptica	1200°





USO INTERIOR

MR16 GU5.3 SMD

Código	LSMDMR7B / LSMDMR7BC LSMDMR7AZ / LSMDMR7V LSMDMR7BD / LSMDMR7BCD DIMEABLES
Consumo	7W
Voltaje	85-240 V~
Temperatura	6 000 K 3 000 k Verde / Azul
Material	Policarbonato/ Aluminio
Instalación	Base GU10
Lumens	630 lm
Óptica	180°

5 x 5 cm



MR16 GU10 SMD

Código	LSMDGU107B LSMDGU107BC
Consumo	7W
Voltaje	85-265 V~
Temperatura	6 000 K 3 000 k
Material	Policarbonato/ Aluminio
Instalación	Base GU10
Lumens	630 lm
Óptica	180°

5 x 6 cm



USO INTERIOR



T8SMD18W60

Código	T8SMD18W60 T8SMD18W60C
Consumo	18 W
Voltaje	90-265 V~
Temperatura	6 500 K
Material	Claro / Opalina
Instalación	G13
Lumens	220 lm
Medida	1.20 mts

T8SMD36W65 / T8SMD36WC65
OPALINO / CLEAR

Código	T8SMD36W65 T8SMD36WC65
Consumo	18 W
Voltaje	90-277 V~
Temperatura	6 500 K
Material	Claro / Opalina
Instalación	Pin
Lumens	220 lm
Medida	2.40 mts





JACH®

VINTAGE

USO INTERIOR

DIAMOND VDT4

Código	VDT4 VDT4565S
Consumo	4 W
Voltaje	85 - 220 V~
Temperatura	2 200 K 6 500 K
Material	Cristal
Instalación	Base E26

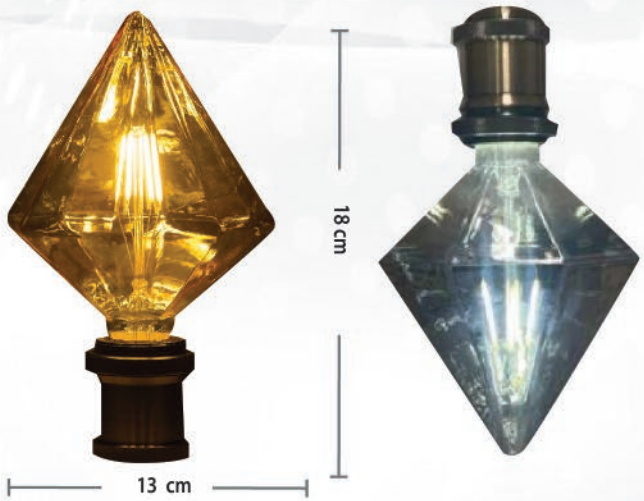







CHAI VBT4

Código	VBT4
Consumo	4 W
Voltaje	85 - 220 V~
Temperatura	2 200 K
Material	Cristal
Instalación	Base E26



USO INTERIOR



GEMA VDM4

Código	VDM4
Consumo	4 W
Voltaje	85 - 220 V~
Temperatura	2 200 K 6 500 K
Material	Cristal
Instalación	Base E27

PIPE VTS

Código	VTS
Consumo	3 W
Voltaje	85 - 220 V~
Temperatura	2 200 K
Material	Cristal
Instalación	Base E27



USO INTERIOR

SPHERE VG953

Código	VG953
Consumo	4 W
Voltaje	85 - 220 V~
Temperatura	2 200 K
Material	Cristal
Instalación	Base E27



EDISON VBE3

Código	VBE3
Consumo	4 W
Voltaje	85 - 220 V~
Temperatura	2 200 K
Material	Cristal
Instalación	Base E27



SOCKET

Código	BSE27BR BSE27RS
Color	Bronce / Rosa
Material	Aluminio
Instalación	Base E27



EDISON VBE3AM

Código	VBE3AM VBE365S
Consumo	4 W
Voltaje	85 - 220 V~
Temperatura	2 200 K 6 500 K
Material	Cristal
Instalación	Base E27



EDISON VBEAZ

Código	VBE3AZ
Consumo	4 W
Voltaje	85 - 220 V~
Temperatura	Color Azul
Material	Cristal
Instalación	Base E27



EDISON VBE3RS

Código	VBE3RS
Consumo	4 W
Voltaje	85 - 220 V~
Temperatura	Color Rosa
Material	Cristal
Instalación	Base E27



EDISON VBE3V

Código	VBE3V
Consumo	4 W
Voltaje	85 - 220 V~
Temperatura	Color Verde
Material	Cristal
Instalación	Base E27



EDISON VBE3R

Código	VBE3AZ
Consumo	4 W
Voltaje	85 - 220 V~
Temperatura	Color Rojo
Material	Cristal
Instalación	Base E27





JACH®

LUMINARIOS

DOWN LIGHT

USO INTERIOR

Código	
DHPR1565B/DHPR1565S DHPR1530B/DHPR1530S	
Consumo	15 W
Voltaje	85 - 265 V~
Temperatura	6 500 K 3 000 K
Material	Cristal / Aluminio
Instalación	Empotrado Orificio 12 cm
Lúmenes	1 383 lm
Optica	60 °
Color	Blanco Satín

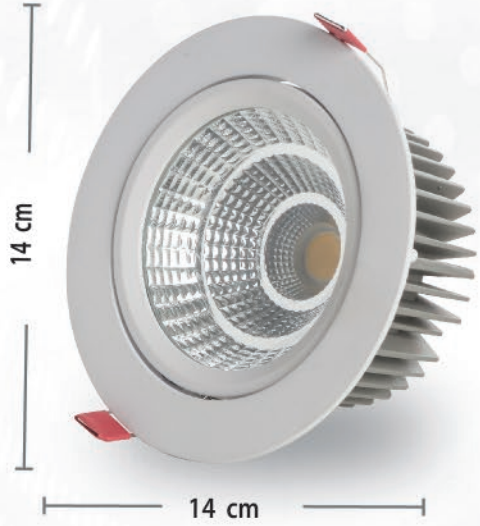





FROSTED

JACH

USO INTERIOR

Código	DLR1565 DLR1530
Consumo	15 W
Voltaje	85 - 265 V~
Temperatura	6 500 K 3 000 K
Material	Cristal / Aluminio
Instalación	Empotrado Orificio 12 cm
Lumens	1 383 lm
Optica	120 °
Color	Blanco

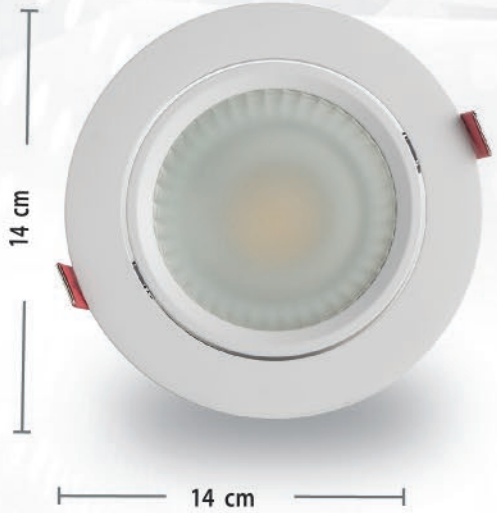



Código	DLR1565S DLR1530S
Consumo	15 W
Voltaje	85 - 265 V~
Temperatura	6 500 K 3 000 K
Material	Cristal / Aluminio
Instalación	Empotrado Orificio 12 cm
Lumens	1 383 lm
Optica	120 °
Color	Satín

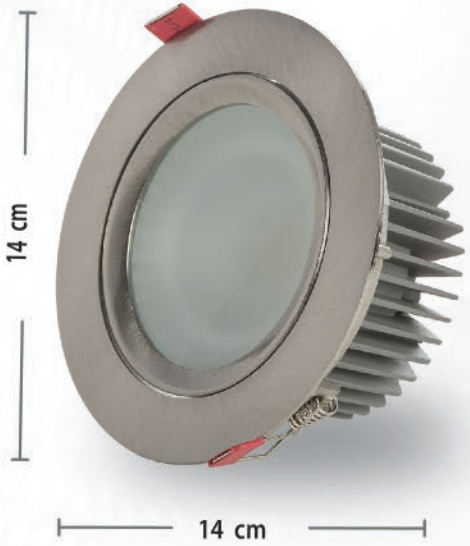

DOWN LIGHT LINEAL

USO INTERIOR

Código	**LDL1065 LDL1030**
Consumo	10 W
Voltaje	85 - 265 V~
Temperatura	6 500 K 3 000 K
Material	Aluminio
Instalación	Empotrado
Lumens	900 lm

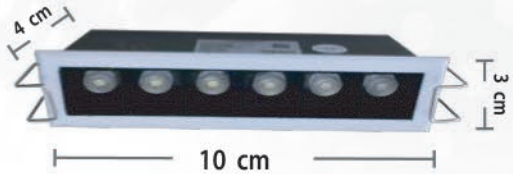



Código	**LDL2065 LDL2030**
Consumo	20 W
Voltaje	85 - 265 V~
Temperatura	6 500 K 3 000 K
Material	Aluminio
Instalación	Empotrado
Lumens	1 800 lm

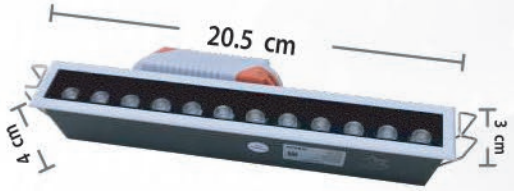

DL FLEX

JACH

USO INTERIOR

Código	DLF1565PC
Consumo	15 W
Voltaje	85 - 265 V~
Temperatura	6 500 K
Material	Policarbonato
Instalación	Empotrado. Orificio de 5 - 16 cm
Lúmenes	1 650 lm
Optica	180 °
Medida Ext.	

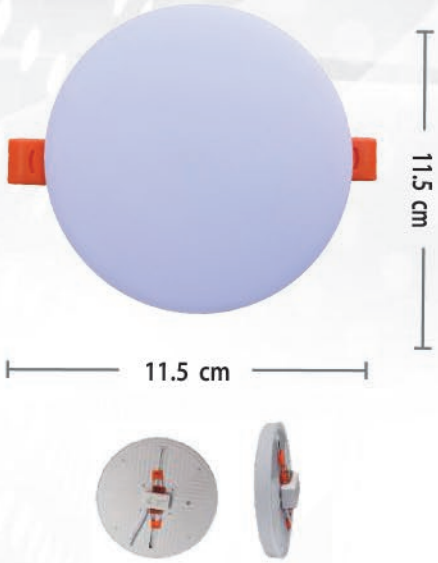

Instalación Ajustable

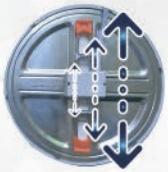



Código	DLF2265PC
Consumo	22 W
Voltaje	85 - 265 V~
Temperatura	6 500 K
Material	Policarbonato
Instalación	Empotrado. Orificio de 5 - 21 cm
Lúmenes	2 420 lm
Optica	180 °
Medida Ext.	

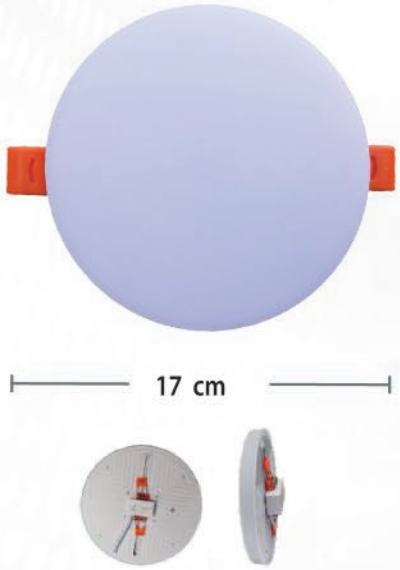

Código	DLF3265PC
Consumo	32 W
Voltaje	85 - 265 V~
Temperatura	6 500 K
Material	Policarbonato
Instalación	Empotrado. Orificio de 5 - 21 cm
Lúmenes	**3 520 lm**
Optica	180 °
Medida Ext.	

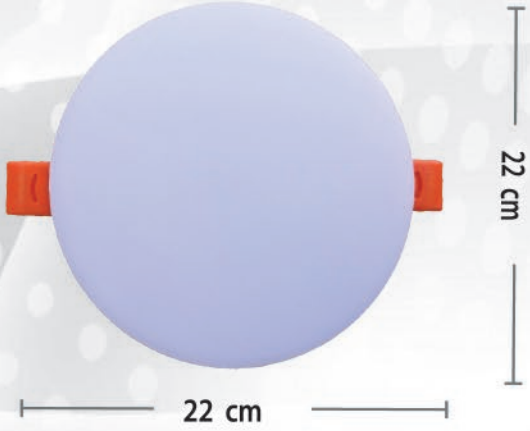

PANEL SATINADO

USO INTERIOR

Código	PNLRS1265 PNLRS1241 PNLRS1230
Consumo	12 W
Voltaje	85 - 265 V~
Temperatura	6 500 K 3 000 K
Material	Aluminio Satinado
Instalación	Sobreponer
Lumens	1 000 lm
Óptica	120 °

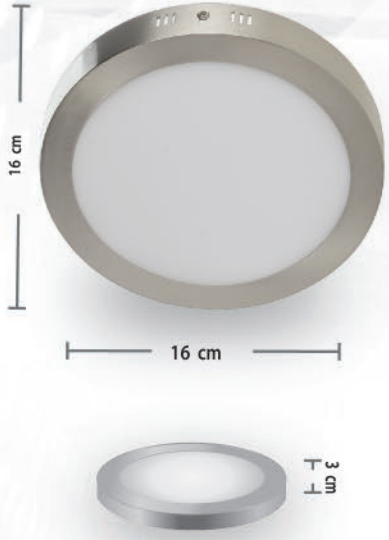

Código	PNLRS1865 PNLRS1841 PNLRS1830
Consumo	18 W
Voltaje	85 - 265 V~
Temperatura	6 500 K 3 000 K
Material	Aluminio Satinado
Instalación	Sobreponer
Lumens	1 500 lm
Óptica	120 °

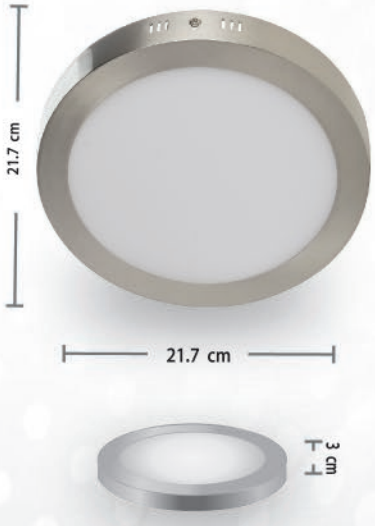



Código	PNLR2465 PNLR2441 PNLR2430
Consumo	24 W
Voltaje	85 - 265 V~
Temperatura	6 500 K 3 000 K
Material	Aluminio Satinado
Instalación	Sobreponer
Lumens	2 000 lm
Óptica	120 °

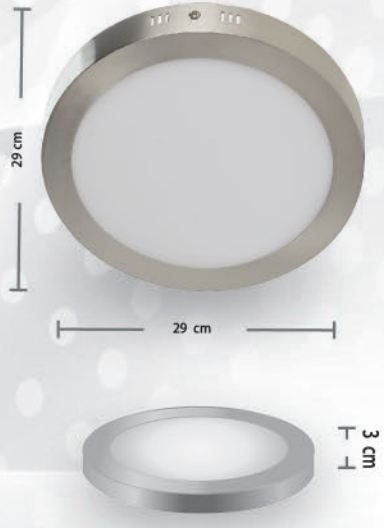

EMPOTRADO ULTRA SLIM

JACH

USO INTERIOR

Código	JDLS465S JDLS430S
Consumo	4 W
Voltaje	85 - 265 V~
Temperatura	6 500 K 3 000 K
Material	Aluminio Satinado
Instalación	Empotrado
Lumens	360 lm
óptica	120 °





Código	JDLS665S JDLS630S
Consumo	6 W
Voltaje	85 - 265 V~
Temperatura	6 500 K 3 000 K
Material	Aluminio Satinado
Instalación	Empotrado
Lumens	540 lm
Optica	120 °



EMPOTRADO ULTRA SLIM

USO INTERIOR

Código	JDLS965S JDLS930S
Consumo	9 W
Voltaje	85 - 265 V~
Temperatura	6 500 K 3 000 K
Material	Aluminio Satinado
Instalación	Empotrado
Lumens	810 lm
Optica	120 °



Código	JDLS1265S JDLS1230S
Consumo	12W
Voltaje	85 - 265 V~
Temperatura	6 500 K 3 000 K
Material	Aluminio Satinado
Instalación	Empotrado
Lumens	810 lm
Optica	120 °







Código	JDLS1865S JDLS1830S
Consumo	18 W
Voltaje	85 - 265 V~
Temperatura	6 500 K 3 000 K
Material	Aluminio Satinado
Instalación	Empotrado
Lumens	1620 lm
Optica	120 °

EMPOTRADO ULTRA SLIM

JACH

IP: 54

USO
EXTERIOR
INTERIOR



SATINADO

Código	JDLS2465S JDLS2430S
Consumo	24 W
Voltaje	85 - 265 V~
Temperatura	6 500 K 3 000 K
Material	Aluminio Satinado
Instalación	Empotrado
Lumens	2160 lm
Optica	120 °



BLANCO

Código	JDLS365B
Consumo	3 W
Voltaje	85 - 265 V~
Temperatura	3000 K 6500 K
Material	Aluminio Blanco
Instalación	Empotrado
Lumens	270 lm
óptica	120 °

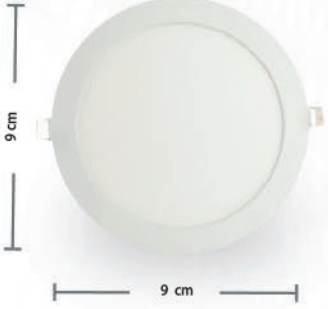

BLANCO

Código	JDLS630B JDLS665B
Consumo	6 W
Voltaje	85 - 265 V~
Temperatura	3000 K 6500 K
Material	Aluminio Blanco
Instalación	Empotrado
Lumens	540 lm
óptica	120 °



BLANCO

Código	JDLS930B JDLS940B JDLS965B
Consumo	9 W
Voltaje	85 - 265 V~
Temperatura	3000 K 6500 K
Material	Aluminio Blanco
Instalación	Empotrado
Lumens	810 lm
óptica	120 °



EMPOTRADO ULTRA SLIM

IP: 54

USO
EXTERIOR
INTERIOR

BLANCO

Código	JDLS1230B JDLS1240B JDLS1265B
Consumo	12 W
Voltaje	85 - 265 V~
Temperatura	3000 K 4000 K 6500 K
Material	Aluminio Blanco
Instalación	Empotrado
Lumens	1,080 lm
óptica	120 °



BLANCO

Código	JDLS1830B JDLS1840B JDLS1865B
Consumo	18 W
Voltaje	85 - 265 V~
Temperatura	3000 K 4000 K 6500 K
Material	Aluminio Blanco
Instalación	Empotrado
Lumens	1620 lm
óptica	120 °





EMPOTRADO ULTRA SLIM

JACH

IP: 54

USO
EXTERIOR
INTERIOR

MADERA

Código	JDLSW12
Consumo	12 W
Voltaje	85 - 265 V ~
Temperatura	6500 K
Material	Aluminio
Instalación	Empotrado
Lumens	1 140 lm





MADERA

Código	JDLSW18
Consumo	18 W
Voltaje	85 - 265 V ~
Temperatura	6500 K
Material	Aluminio
Instalación	Empotrado
Lumens	1 710 lm





USO INTERIOR

MADERA

Código	PNLRW12
Consumo	12 W
Voltaje	85 - 265 V ~
Temperatura	6500 K
Material	Aluminio
Instalación	Empotrado
Lumens	1 140 lm

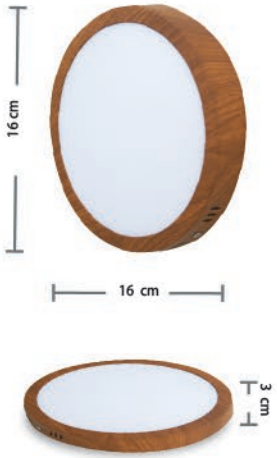

MADERA

Código	PNLRW18
Consumo	18 W
Voltaje	85 - 265 V ~
Temperatura	6500 K
Material	Aluminio
Instalación	Empotrado
Lumens	1 710 lm

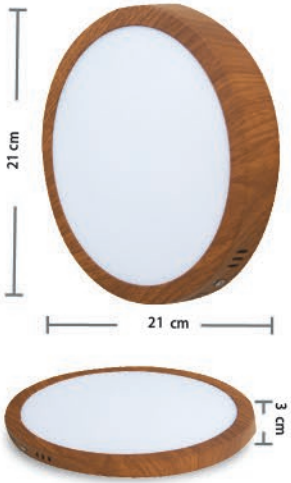

MADERA

Código	PNLRW24
Consumo	24 W
Voltaje	85 - 265 V ~
Temperatura	6500 K
Material	Aluminio
Instalación	Empotrado
Lumens	2 280 lm

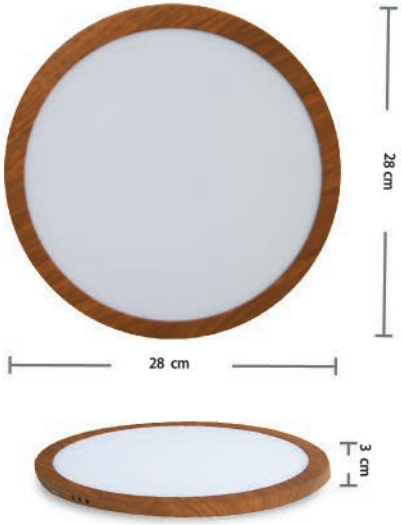

IP: 54

USO EXTERIOR INTERIOR

Código	PNL3X1265
Consumo	36 W
Voltaje	85 - 265 V~
Temperatura	6 500 K
Material	Aluminio Policarbonato
Instalación	Sobreponer Empotrado Suspendido
Lumens	3 600 lm
Óptica	120 °

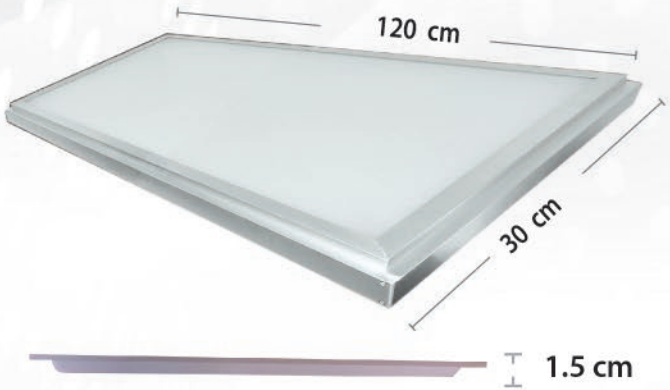

Código	PNL6X1265
Consumo	72 W
Voltaje	85 - 265 V~
Temperatura	6 500 K
Material	Aluminio Policarbonato
Instalación	Sobreponer Empotrado Suspendido
Lumens	7 200 lm
Óptica	120 °

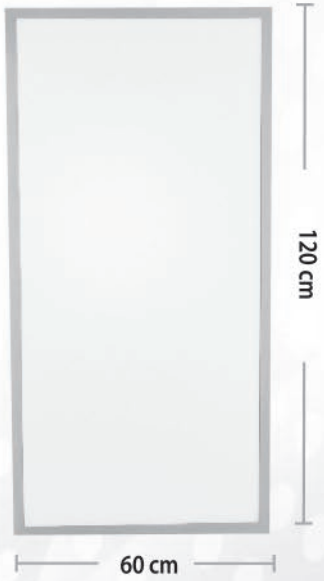

Código	PNL6X665BL
Consumo	48 W
Voltaje	85 - 265 V~
Temperatura	6 500 K 4 100 K
Material	Aluminio Policarbonato
Instalación	Sobreponer Empotrado Suspendido
Lumens	4 800 lm
Optica	120 °

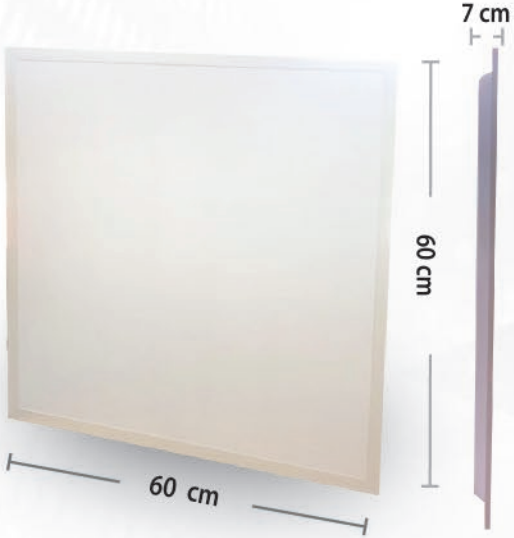

Código	FR4865
Consumo	48 W
Voltaje	85 - 265 V~
Temperatura	6 500 K
Material	Aluminio Policarbonato
Instalación	Sobreponer Empotrado Suspendido
Lumens	4 800 lm
Optica	120 °

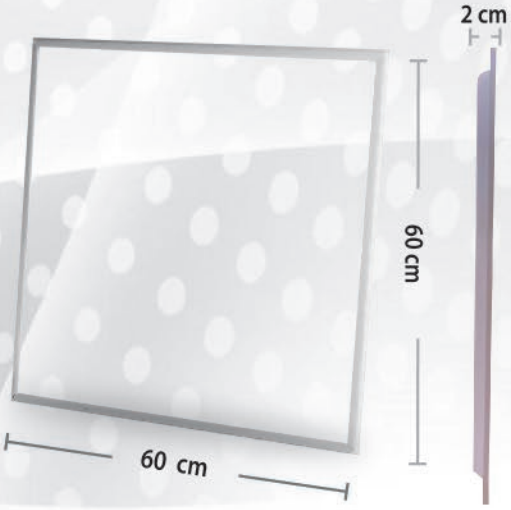


JACH

GVS LUMINARIO A PRUEBA DE VAPOR

JACH

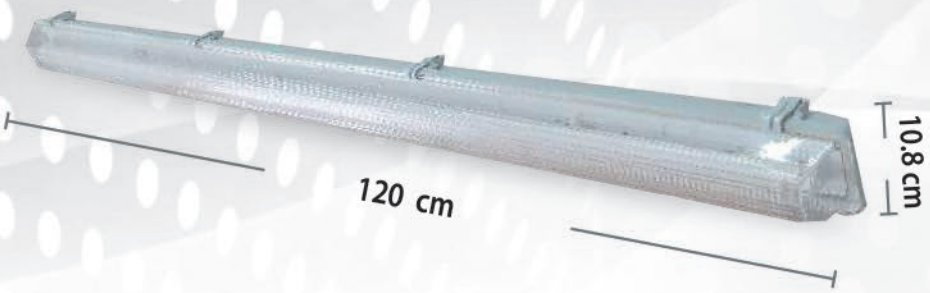

IP: 65

USO
EXTERIOR
INTERIOR

Código	GVS-OP GVS-C	**Material**	Claro/Opalino
Consumo	36 W	**Instalación**	Sobreponer
Voltaje	85 - 265 V~	**Lumens**	3 400 lm
Temperatura	6 500 K	**óptica**	220 °



Código	T8SMD36W65		
Consumo	36 W	**Acabado**	Cristal/ Opalino
Voltaje	100 - 277 V~	**Instalación**	Base G13
Temperatura	6 500 K	**Lumens**	3 600 lm
Material	Cristal	**Óptica**	220 °

USO
INTERIOR



DUÓ ARO + MR16

USO INTERIOR

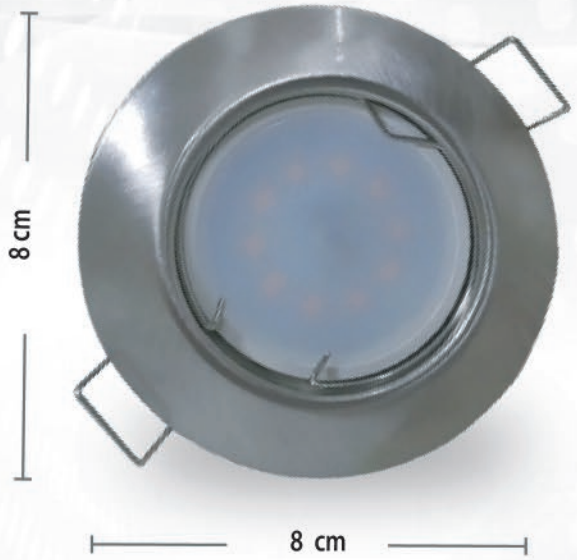





Código	ARMR565B ARMR565S
Consumo	5W
Voltaje	110 V~
Temperatura	6 500 K
Material	Aluminio
Instalación	Empotrado Orificio 5.8 cm
Lumens	450 lm
Óptica	120°
Color	Blanco Satin



JACH®

EXTERIOR

ARBOTANTES

IP: 54

USO
EXTERIOR
INTERIOR

Código	AACD10B65/AACD10N65 AACD10B30 /AACD10N30
Consumo	10 W
Voltaje	85 - 265 V~
Temperatura	6 500 K 3 000 K
Material	Acrilico Aluminio
Instalación	Sobreponer
Lumens	1000 lm
Óptica	Omnidireccional
Color Housin	Blanco /Negro





Código	AACS5B65/AACS5N65 AACS5B30 / AACS5N30
Consumo	5 W
Voltaje	85 - 265 V~
Temperatura	6 500 K 3 000 K
Material	Acrilico Aluminio
Instalación	Sobreponer
Lumens	500 lm
Óptica	Omnidireccional
Color Housin	Blanco /Negro

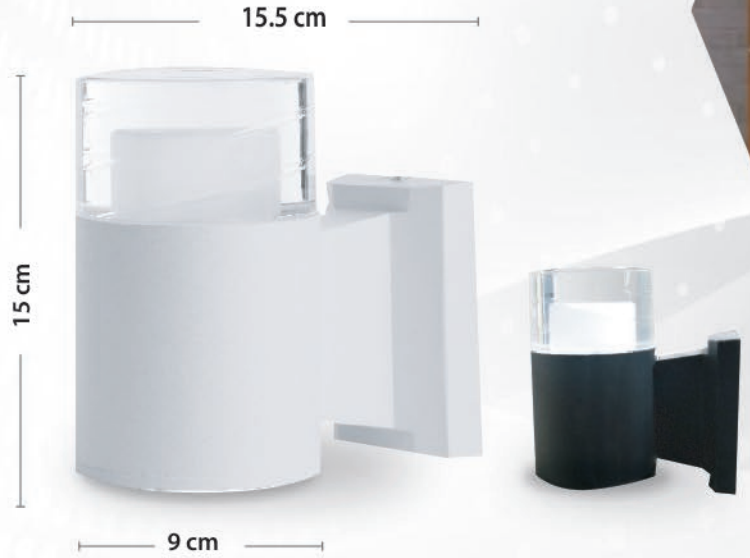

IP: 54

USO EXTERIOR INTERIOR

Código	AACP10B65/AACP10N65 AACP10B30 /AACP10N30
Consumo	10 W
Voltaje	85 - 265 V~
Temperatura	6 500 K 3 000 K
Material	Acrilico Aluminio
Instalación	Sobreponer
Lumens	1000 lm
Óptica	Omnidireccional
Color	Blanco /Negro

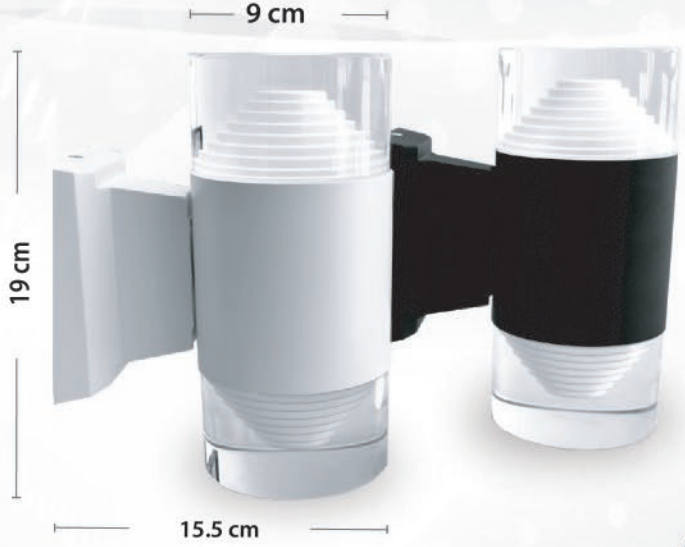



Código	AACDP4B65/AACDP4N65 AACDP4B30 / AACDP4N30
Consumo	6W
Voltaje	85 - 265 V~
Temperatura	6 500 K 3 000 K
Material	Acrilico Aluminio
Instalación	Sobreponer
Lumens	600 lm
Óptica	Omnidireccional
Color	Blanco /Negro





ARBOTANTES

IP: 54

USO
EXTERIOR
INTERIOR

Código	AAESP10N65 AAESP10N30
Consumo	10 W
Voltaje	85 - 265 V~
Temperatura	6 500 K 3 000 K
Material	Aluminio
Instalación	Sobreponer
Lumens	1000 lm
Óptica	130° / 135°
Color	Negro



Código	ADL20
Consumo	20 W
Voltaje	85 - 265 V~
Temperatura	6 500 K 3 000 K
Material	Acrilico Cristal
Instalación	Sobreponer
Lumens	1 800 lm
Óptica	60 ° / 60°
Color	Negro





IP: 54

USO
EXTERIOR
INTERIOR

Código	A5N65 A5N30
Consumo	5 W
Voltaje	85 - 265 V~
Temperatura	6 500 K 3 000 K
Material	Aluminio Policarbonato
Instalación	Sobreponer
Lumens	500 lm
Óptica	80°
Color	Negro

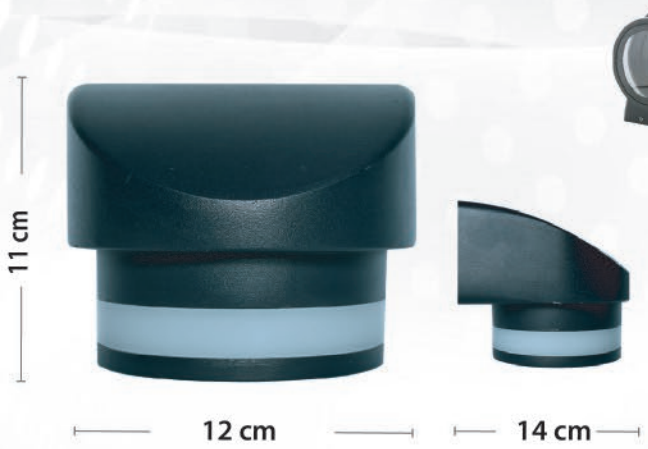



Código	A10N65 A10N30
Consumo	10 W
Voltaje	85 - 265 V~
Temperatura	6 500 K 3 000 K
Material	Aluminio Policarbonato
Instalación	Sobreponer
Lumens	1 000 lm
Óptica	80° / 80°
Color	Negro



ARBOTANTES PARA FOCO

IP: 54

USO
EXTERIOR
INTERIOR

Código	AALDG10SA
Material	Aluminio Cristal
Instalación	Sobreponer
Base	GU10
Color	Satinado Nickel





Código	ACD27SI ACD27SIN
Material	Aluminio Cristal
Instalación	Sobreponer
Base	E27
Color	Gris Mate Negro

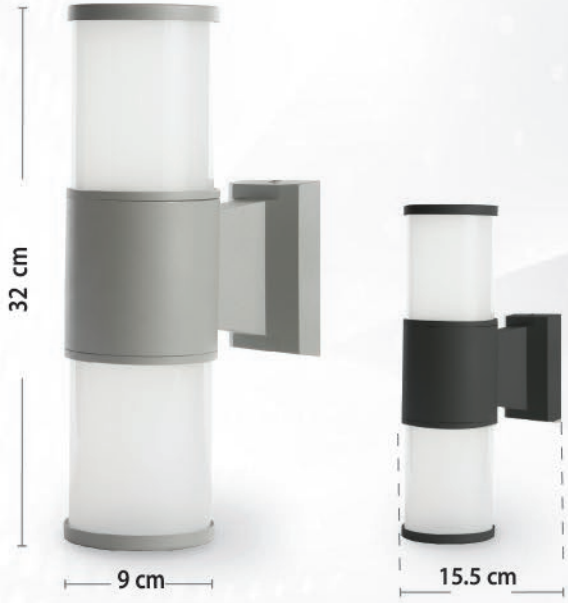

ARBOTANTES PARA FOCO

JACH

IP: 54

USO
EXTERIOR
INTERIOR

Código	AALD27SI
Material	Aluminio Cristal
Instalación	Sobreponer
Base	Base E27
Color	Gris Mate Negro





Código	F27N F27B
Material	Aluminio Cristal
Instalación	Sobreponer
Base	E27
Color	Negro Blanco



ARBOTANTES EFECTO ESPECIAL

IP: 54

USO
EXTERIOR
INTERIOR

Código	AO465 / AO4B65 AO430 / AO4B30
Consumo	6 W
Voltaje	85 – 265 V~
Temperatura	6 000 K 3 000 K
Material	Aluminio
Instalación	Sobreponer
Lumens	570 lm
Óptica	Efecto Expecial
Color	Negro Blanco









Código	AO4RGB AO4BRB
Consumo	6 W
Voltaje	85 – 265 V~
Temperatura	RGB
Material	Aluminio
Instalación	Sobreponer
Lumens	570 lm
Óptica	Efecto Especial
Color	Negro Blanco



ARBOTANTES EFECTO ESPECIAL

JACH

IP: 54

USO
EXTERIOR
INTERIOR

Código	AR265 / AR2B65 AR265 / AR2B65
Consumo	6 W
Voltaje	85 - 265 V ~
Temperatura	6 000 K 3 000 K
Material	Aluminio
Instalación	Sobreponer
Lumens	540 lm
Óptica	2x60 Efecto especial
Color	Negro Blanco

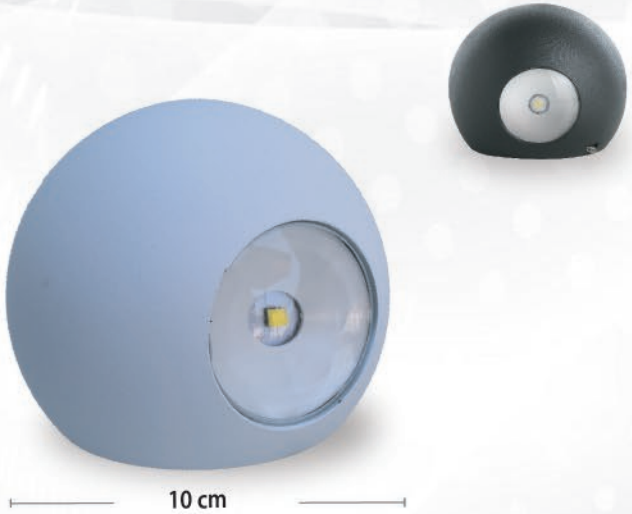

Código	AR465 / AR4B65 AR430 / AR4B30
Consumo	12 W
Voltaje	85 - 265 V ~
Temperatura	6 000 K 3 000 K
Material	Aluminio
Instalación	Sobreponer
Lumens	1080 lm
Óptica	4x60 Efecto especial
Color	Negro Blanco

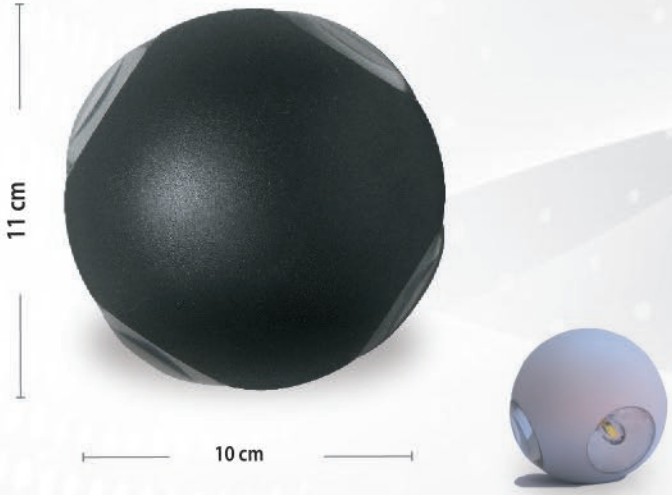



ARBOTANTES EFECTO ESPECIAL

IP: 54

USO
EXTERIOR
INTERIOR

Código	TRN65 TRN30
Consumo	8 W
Voltaje	85 - 265 V ~
Temperatura	6 000 K 3 000 K
Material	Aluminio Acrilico
Instalación	Sobreponer
Lumens	760 lm
Óptica	Tridireccional Efecto especial
Color	Negro





Código	AALDN27
Voltaje	85 - 265 V ~
Material	Aluminio Acrilico
Base	E27
Color	Negro



IP: 54

USO
EXTERIOR
INTERIOR

Código	RAB65 RAB30
Consumo	10 W
Voltaje	85 - 265 V ~
Temperatura	6 000 K 3 000 K
Material	Aluminio
Instalación	Sobreponer
Lumens	950 lm
Óptica	135 °
Color	Blanco

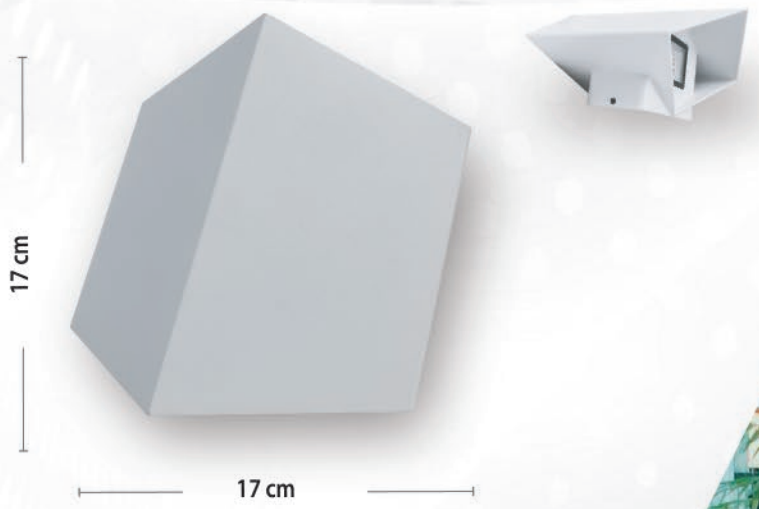



Código	RAN65 RAN30
Consumo	10 W
Voltaje	85 - 265 V ~
Temperatura	6 500 K 3 000 K
Material	Aluminio
Instalación	Sobreponer
Lumens	950 lm
Óptica	135 °
Color	Negro

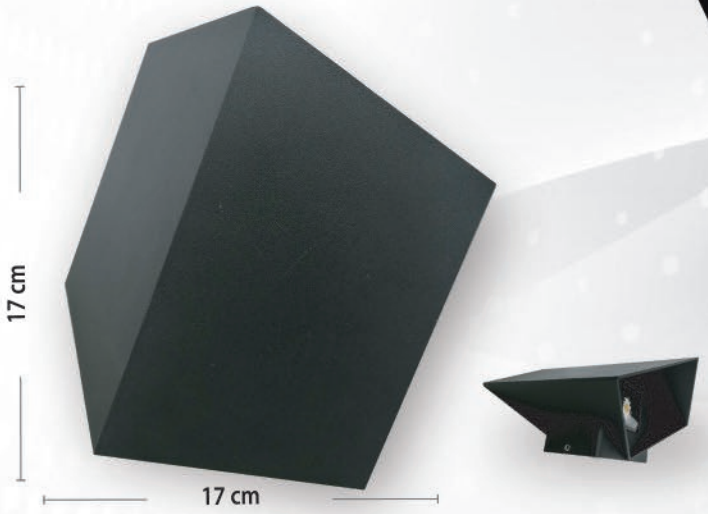

ARBOTANTES EFECTO ESPECIAL

IP: 54

USO
EXTERIOR
INTERIOR

Código	RCB65 RCB30
Consumo	10 W
Voltaje	85 - 265 V ~
Temperatura	6 000 K 3 000 K
Material	Aluminio
Instalación	Sobreponer
Lumens	950 lm
Óptica	135 °
Color	Blanco

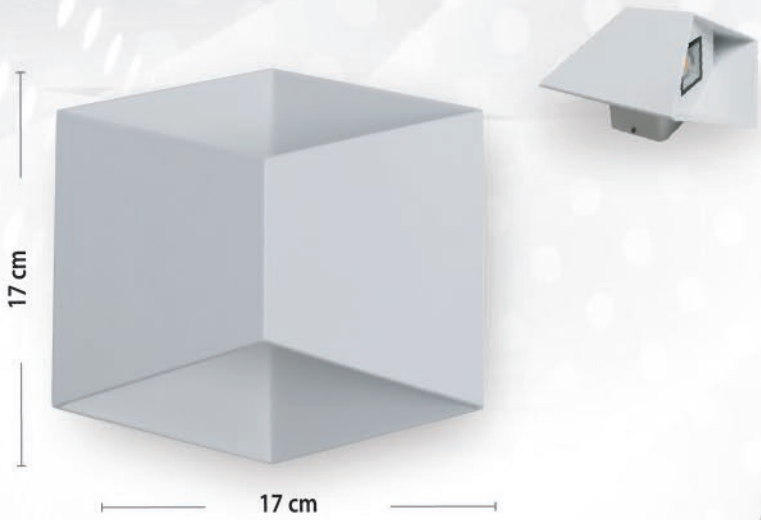



Código	RCN65 RCN30
Consumo	10 W
Voltaje	85 - 265 V ~
Temperatura	6 500 K 3 000 K
Material	Aluminio
Instalación	Sobreponer
Lumens	950 lm
Óptica	135 °
Color	Negro

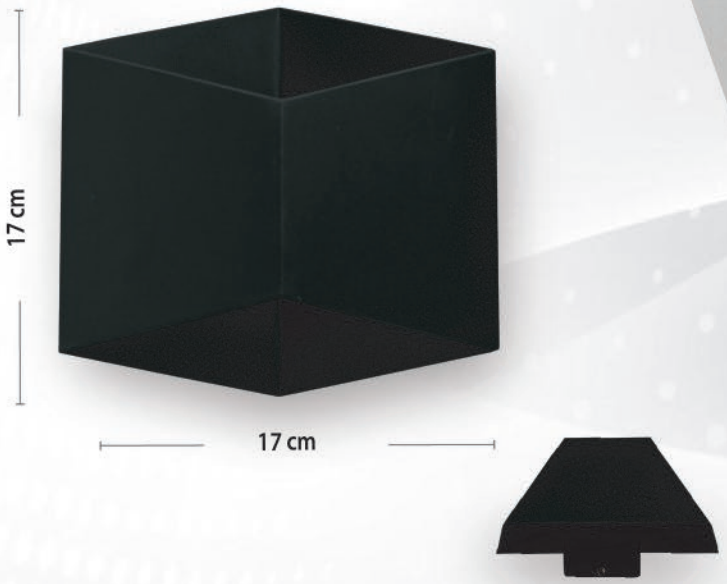

IP: 54

USO
EXTERIOR
INTERIOR

Código	AHN65 AHN30
Consumo	7 W
Voltaje	85 - 265 V ~
Temperatura	6 500 K 3 000 K
Material	Aluminio
Instalación	Sobreponer
Lumens	665 lm
Óptica	70 °
Color	Negro

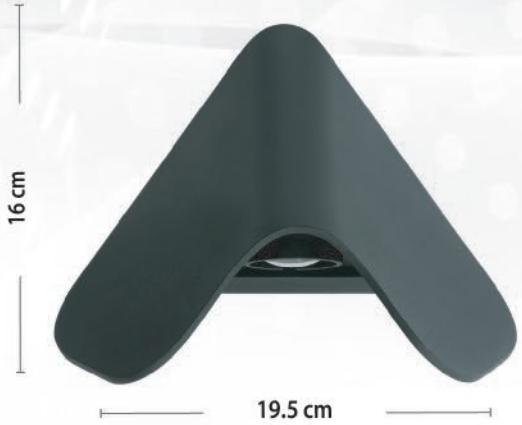



EMPORTADOS DE MURO

Código	EMC3N65 / EMC3B65 EMC3N30 / EMC3B30
Consumo	3 W
Voltaje	85 - 265 V ~
Temperatura	6 500 K 3 000 K
Material	Aluminio
Instalación	Empotrado
Lumens	270 lm
Óptica	100 °
Color	Negro Blanco



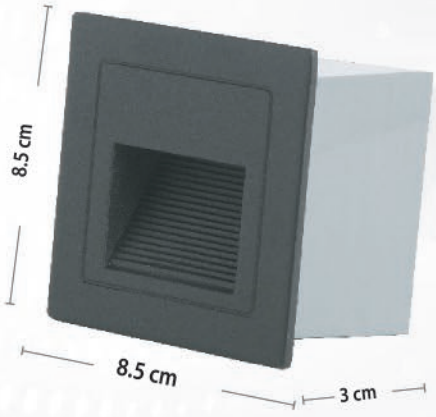

EMPOTRADO DE MURO

IP: 54

USO
EXTERIOR
INTERIOR

Código	EMR265 EMR230
Consumo	2 W
Voltaje	100 - 240 V ~
Temperatura	6 500 K 3 000 K
Material	Policarbonato
Instalación	Empotrado
Lumens	200 lm
Óptica	Omnidireccional



Código	EMR265AL EMR230AL
Consumo	2 W
Voltaje	100 - 240 V ~
Temperatura	6 500 K 3 000 K
Material	Aluminio Policarbonato
Instalación	Empotrado
Lumens	150 lm
Óptica	Omnidireccional
Color	Negro





ARBOTANTES LED USO INTERIOR Y EXTERIOR

JACH

IP: 54

USO
EXTERIOR
INTERIOR

Código	JAN330/ JAN365
Consumo	12 W
Voltaje	100 - 265 V ~
Temperatura	3000 K 6000 K
COLOR	Housin / Negro
Lumens	1080 lm





Código	EPACR30 EPARC65
Consumo	4 W
Voltaje	100 - 265 V ~
Temperatura	3000 K 6500 K
Lumens	

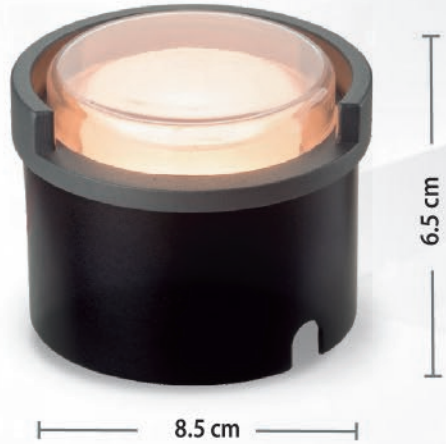

ARBOTANTES LED USO INTERIOR Y EXTERIOR

IP: 54

USO
EXTERIOR
INTERIOR

Código	JAN130 / JAN 165
Consumo	12 W
Voltaje	100 - 265 V ~
Temperatura	3000 K 6000 K
Color	Housin / Negro
Lumens	1080 lm

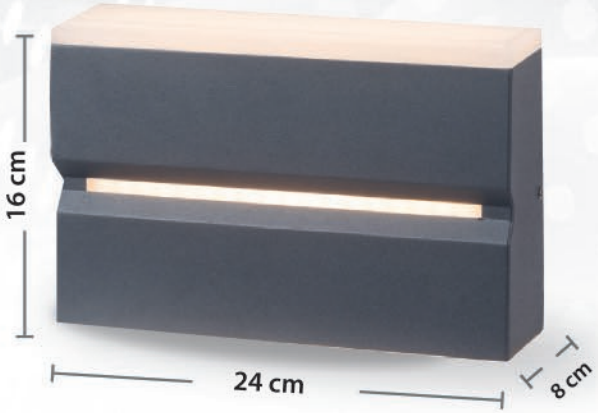



Código	JAN430 /JAN465
Consumo	12 W
Voltaje	100 - 265 V ~
Temperatura	3000 K 6000 K
Color	Housin / Negro
Lumens	1080 lm



LUMINARIO DE CORTESÍA

JACH

IP: 54

USO
EXTERIOR
INTERIOR

Código	JCSN30/JCSN65 JCSB30/JCSB65
Consumo	2 W
Voltaje	100-240 V ~
Temperatura	3000 K 6000 K
Color	Negro/Blanco
Lumens	200 lm



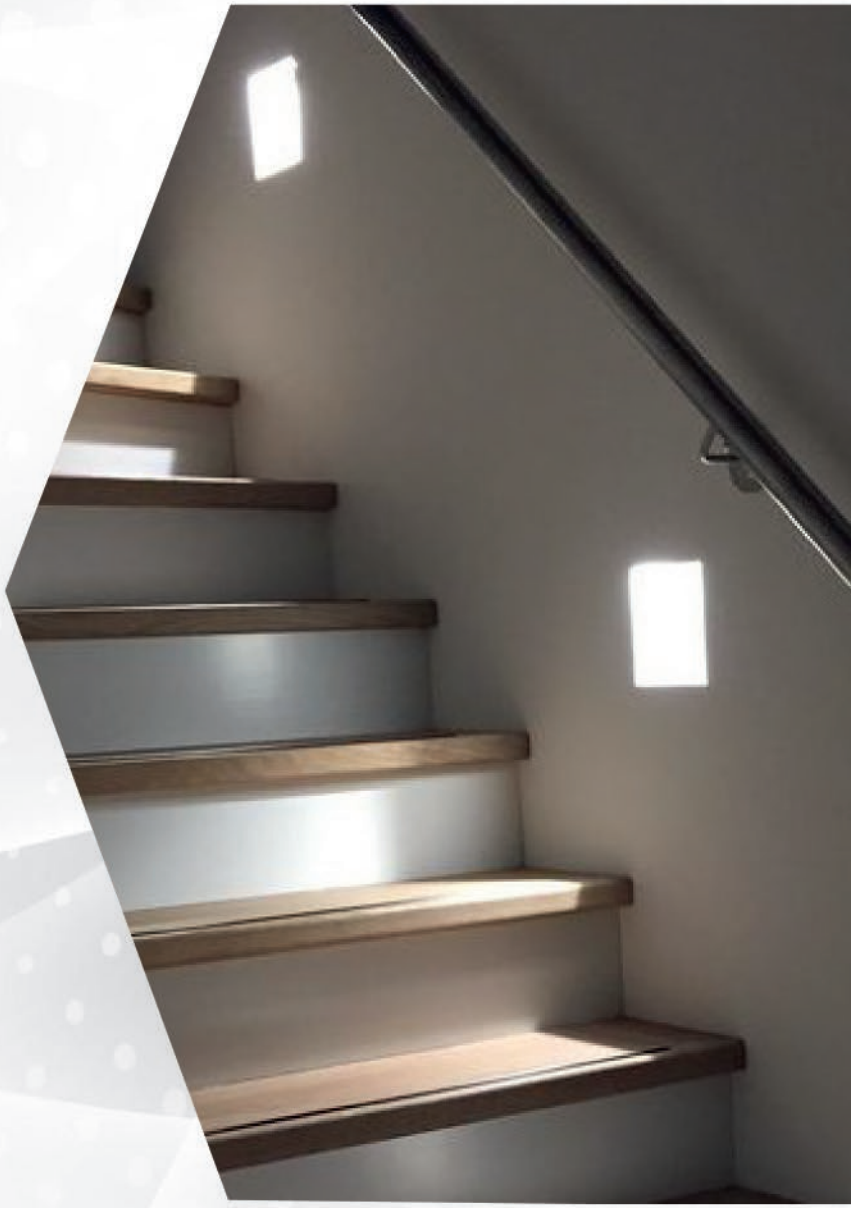

Código	JCS2N30/JCS2N65 JCS2B30/JCS2B65
Consumo	2 W
Voltaje	100- 240 V ~
Temperatura	3000 K 6000 K
Color	Negro/Blanco
Lumens	200 lm

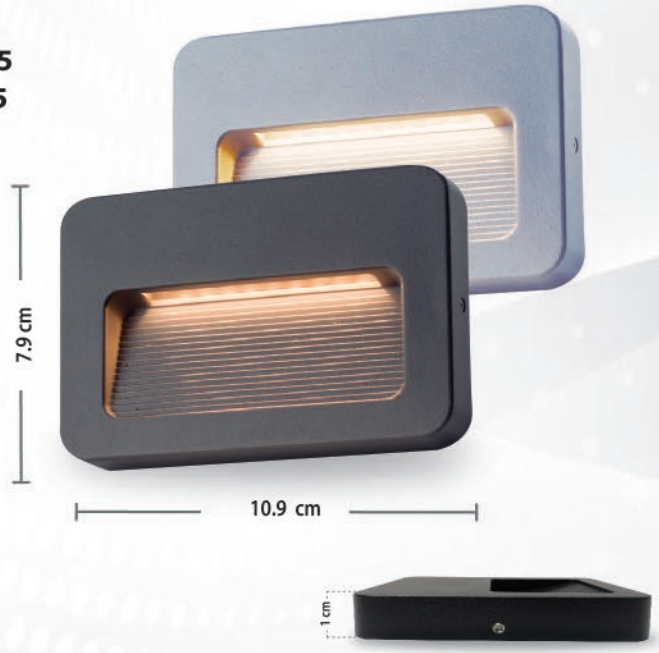

ARBOTANTES EFECTO ESPECIAL

IP: 54

USO
EXTERIOR
INTERIOR

Código	JANE865
Consumo	8 W
Voltaje	85 - 265 V~
Temperatura	3000 K 6 500 K
Material	Aluminio

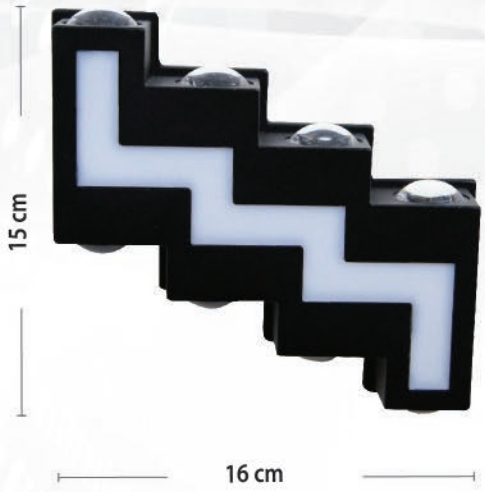



Código	ARCG10
Voltaje	80 - 240 V~
Base	GU10
Material	Aluminio Negro

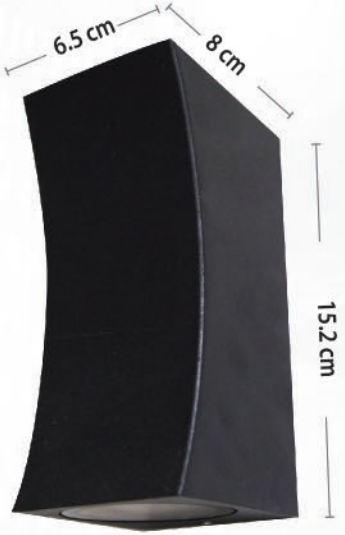

IP: 54

USO
EXTERIOR
INTERIOR

Código	JANGUSN
Voltaje	80 - 240 V ~
Temperatura	6500 K 3000 K
Material	Acero Inoxidable
Base	GU10



Código	AACDO10N65
Consumo	10 W
Voltaje	80 - 240 V ~
Temperatura	6500 K 3000 K
Material	Acrílico Negro
Lumens	1 000 lm





ARBOTANTES EFECTOS ESPECIALES

IP: 54

USO
EXTERIOR
INTERIOR

Código	JAB1565N
Consumo	15 W
Voltaje	80 - 240 V ~
Temperatura	6500 K 3000 K
Material	Aluminio Acrílico
Lumens	1 300 lm
Color	Blanco Negro

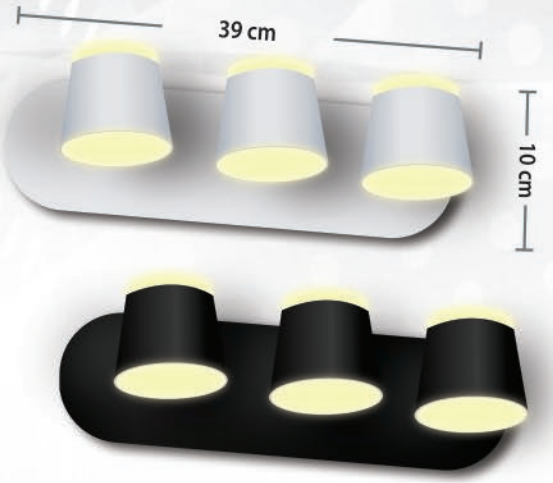



Código	AW765
Consumo	7 W
Voltaje	80 - 240 V ~
Temperatura	6500 K 3000 K
Material	Aluminio
Instalación	630 lm
Color	Negro

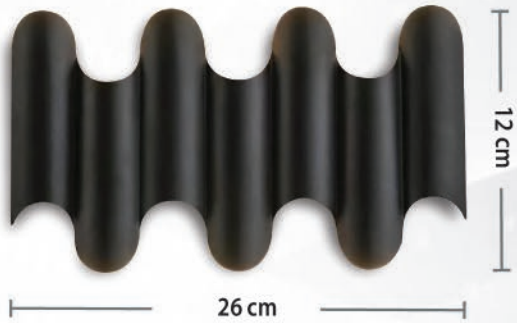

IP: 54

USO
EXTERIOR
INTERIOR

Código	JARD10N65
Consumo	10 W
Voltaje	80 - 240 V ~
Temperatura	3000 K 6500 K
Material	Policarbonato y Aluminio
Lumens	900 lm





Código	JACD10N65
Consumo	10 W
Voltaje	80 - 240 V~
Temperatura	3000 K 6500 K
Material	Acero Inoxidable
Lumens	900 lm

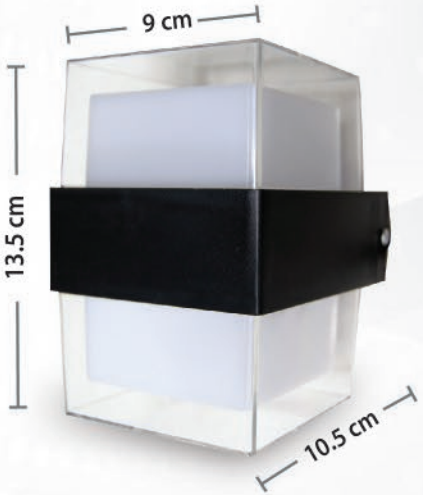

IP: 54

USO
EXTERIOR
INTERIOR

Código	AB1265
Consumo	12 W
Voltaje	80 - 240 V ~
Temperatura	6500 K 3000 K
Material	Aluminio Acrílico
Lumens	1080 lm
Color	Negro





Código	JANGUC
Base	GU10
Material	ALUMINIO
Voltaje	85 - 265 V ~
Color	Negro



ARBOTANTE TIPO FLOR EFECTO ESPECIAL

JACH

IP: 54

USO
EXTERIOR
INTERIOR

Código	JAF6NRGB
Consumo	6 W
Voltaje	85 - 265 V ~
Temperatura	RGB
Material	Aluminio Acrilico
Lumens	540 lm



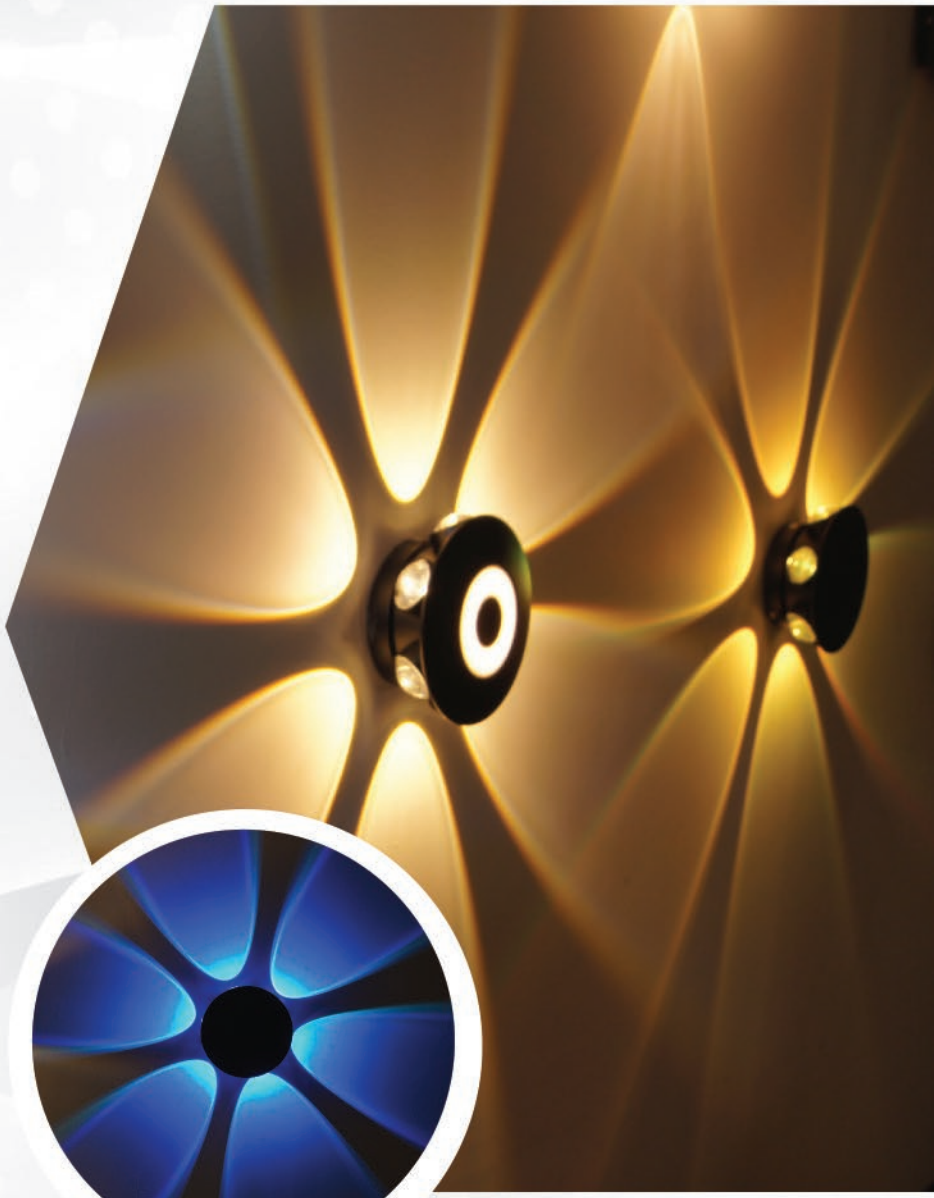

Código	JAF6N65
Consumo	6 W
Voltaje	85 - 265 V ~
Temperatura	RGB
Material	Aluminio Acrilico
Lumens	540 lm



ARBOTANTES EFECTO ESPECIAL

IP: 54

USO
EXTERIOR
INTERIOR

Código	AT530/65
Consumo	5 W
Voltaje	85 - 265 V~
Temperatura	6500 K 3000 K
Material	Aluminio
Lumens	450 lm
Color	Negro
Montaje	Muro Sobreponer

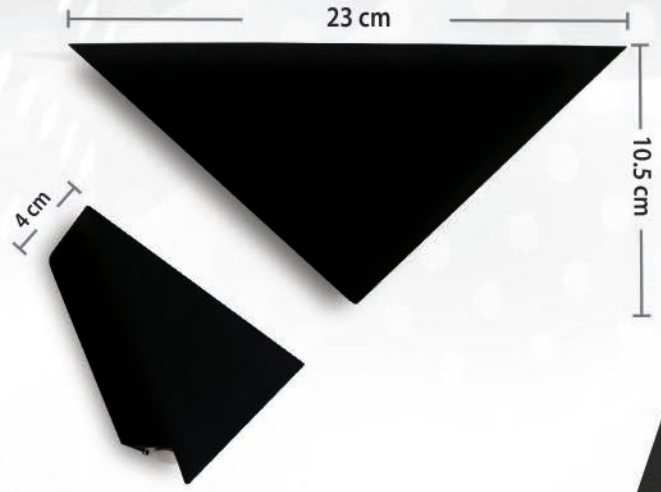



Código	VAR65 / 30
Consumo	10 W
Voltaje	85 - 265 V~
Temperatura	3000 K 6500 K
Material	Aluminio
Montaje	Muro Sobreponer
Lus	Indirecta



IP: 54

USO
EXTERIOR
INTERIOR

Código	**ACD27GB**
Voltaje	80 - 240 V~
Base	E27
Material	Aluminio Cristal
Color	Black Humo
Montaje	Muro





Código	**JANGUTR**
Base	GU10
Material	Aluminio Cristal
Voltaje	85 - 265 V ~
Color	Negro



IP: 54

USO
EXTERIOR
INTERIOR

Código	ARF930 ARF965
Consumo	12 W
Multivoltaje	85 - 265 V~
Temperatura	6500 K 3000 K
Material	Acrílico y Aluminio
Lumens	810 lm
Montaje	Muro Sobreponer





Código	¿?
Base	GU10
Material	ALUMINIO Y POLICARBONATO
Color	Negro
Montaje	Muro Sobreponer



IP: 54

USO
EXTERIOR
INTERIOR

Código	RCMR1
Base	GU10
Material	ALUMINIO Y POLICARBONATO
Voltaje	85 - 265 V ~
Color	Negro
Montaje	Muro Sobreponer



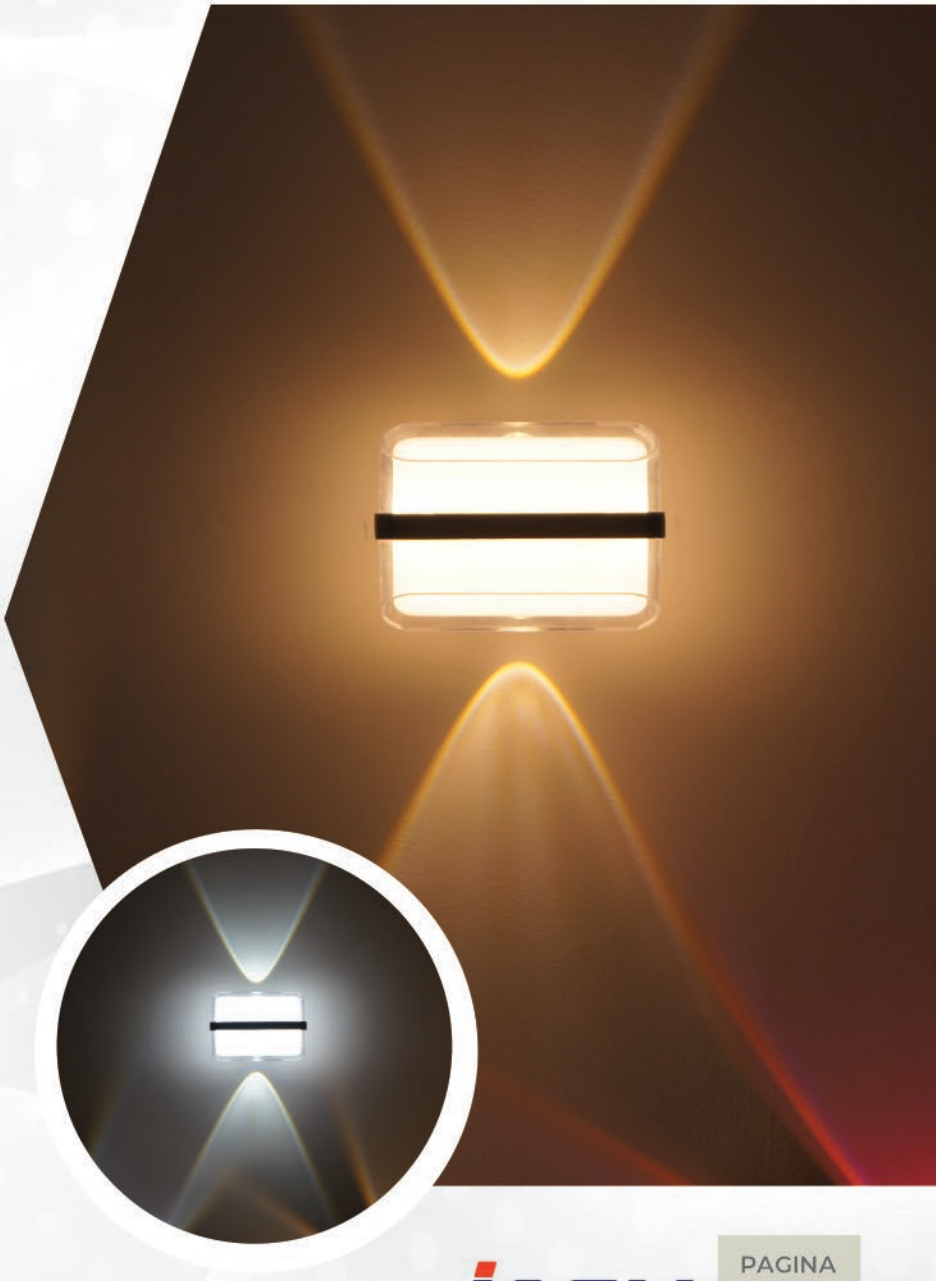

Código	ACL1230 / 65
Consumo	12W
Voltaje	80 - 265 V ~
Temperatura	3 000 k 6 500 k
Material	Policarbonato
Color	Negro/ Claro
Lumens	1080 lm

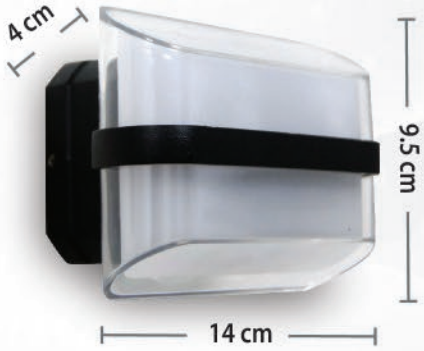

IP: 54

USO
EXTERIOR
INTERIOR

Código	TMR
Voltaje	85 - 265 V~
Instalación	Base GU10
Material	Aluminio Policarbonato
Montaje	Muro Sobreponer

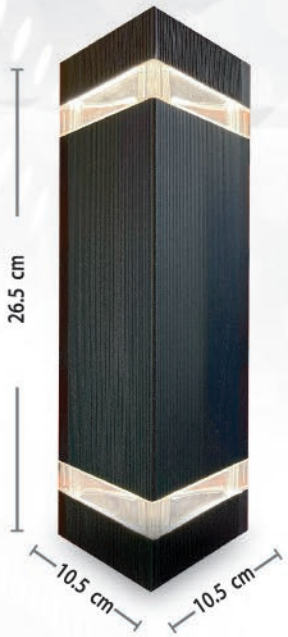





Código	TMR1
Voltaje	85 - 265 V~
Instalación	Base GU10
Material	Aluminio Policarbonato
Montaje	Muro Sobreponer



LUMINARIO DE JARDÍN ESTACA

JACH

IP: 54

USO
EXTERIOR
INTERIOR

Código	JSP230/ JSP265
Consumo	3 W
Voltaje	100 - 265 V~
Temperatura	3000 K 6000 K
Lumens	300 lm



Código	JSP330/ JSP365
Consumo	3 W
Voltaje	100 - 265 V~
Temperatura	3000 K 6000 K
Lumens	300 lm



ESTACA

IP: 65

USO
EXTERIOR
INTERIOR

Código	SPEE16
Voltaje	85 - 265 V ~
Material	Aluminio Cristal
Instalación	Sobreponer
Base	MR16 / G5.3
Color	Negro Mate





Código	JSPE27
Material	Aluminio Acrílico
Instalación	Sobreponer
Base	E27
Color	Negro Mate



IP: 67

USO
EXTERIOR
INTERIOR

Código	F1265 F1230
Consumo	12W
Voltaje	12 V
Temperatura	6 500 3 000
Material	Acero Inoxidable
Instalación	Sobreponer
Lumens	1000 lm
Óptica	90| °
Color	Satinado





Código	F12RGB
Consumo	12 W
Voltaje	12 V
Temperatura	RFG
Material	Acero Inoxidable
Instalación	Sobreponer
Óptica	90| °
Color	Satinado



IP: 67

USO
EXTERIOR
INTERIOR

Código	SAI3RGB
Consumo	3 W
Voltaje	12 V
Temperatura	RGB
Material	Aluminio Inoxidable
Instalación	Sobreponer
Lumens	270 lm
Óptica	90 °
Color	Satinado



Código	SAI6RGB
Consumo	6 W
Voltaje	12 V
Temperatura	RGB
Material	Acero Inoxidable
Instalación	Sobreponer
Lumens	540 lm
Óptica	90 °
Color	Satinado





IP: 67

USO
EXTERIOR
INTERIOR

Código	EPR16
Material	Acer Cristal y Plástico
Instalación	Empotrado
Base	MR16 / G5.3
Color	Acero Pulido



es el mismo codigo???

Código	EPC16
Material	Acero Cristal y Plástico
Instalación	Empotrado
Base	MR16 / G5.3
Color	Acero Pulido

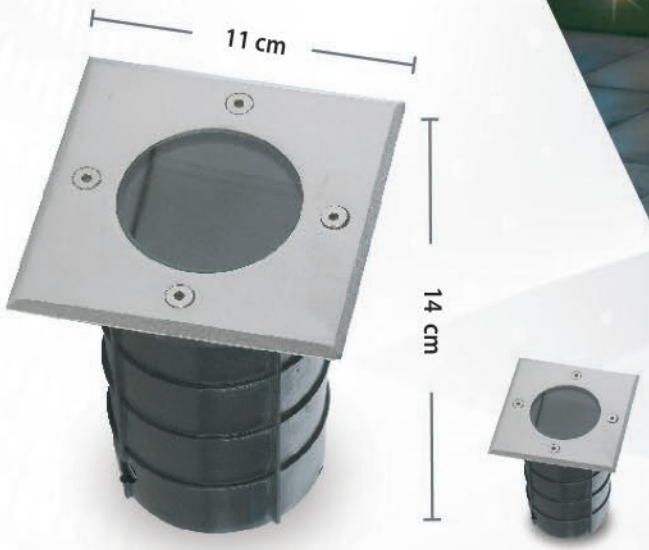



EMPOTRADO DE TRÁNSITO

IP: 65

USO
EXTERIOR
INTERIOR

Código	EPTS
Consumo	6 W
Voltaje	85 - 265 V~
Temperatura	6 500 K T
Material	Aluminio
Instalación	Empotrado
Lumens	540 lm
Óptica	360 °
Color	Gris

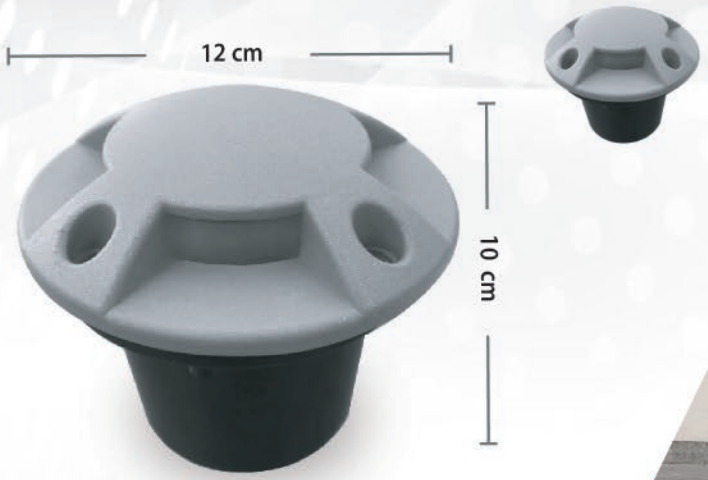

SECURITY LAMP

Código	JSSL2557
Consumo	25 W
Voltaje	100 - 277 V~
Temperatura	5 700K
Material	Aluminio Plastico
Instalación	Sobreponer
Lumens	2 500 lm
Óptica	360 °
Color	Blanco







JACH®

COLGANTES

Código	JPSL7N30 JPSL7N65
Consumo	7 W
Voltaje	85 - 265 V~
Temperatura	6500 K 3000 K
Material	Aluminio
Lumens	100/W
Montaje	Colgante





Código	JPSL7N30 JPSL7N65
Consumo	7 W
Voltaje	85 - 265 V~
Temperatura	6500 K 3000 K
Material	Aluminio Acrílico
Lumens	100/W

Código	JPSL7N30 JPSL7N65
Consumo	7 W
Voltaje	85 - 265 V~
Temperatura	6500 K 3000 K
Material	Aluminio
Lumens	100/W







JACH®

SOLARES

ARBOTANTE SOLAR

IP: 65

USO
EXTERIOR
INTERIOR

Código	AS4-01
Consumo	4 W
Voltaje	5 V
Temperatura	6500 K 3000 K
Material	Aluminio ABS
Instalación	Sobreponer
Lumens	640 lm
Óptica	160 °



Código	AS4-02
Consumo	4 W
Voltaje	5.5 V
Temperatura	6 500 / 4 100 K 3 000
Material	Aluminio Policarbonato
Instalación	Sobreponer
Lumens	640 lm
Óptica	160 °





ARBOTANTE SOLAR

JACH

IP: 65

USO
EXTERIOR
INTERIOR

Código	AS4-03
Consumo	4 W
Voltaje	5.5 V
Temperatura	6 500 K /4100 3 000 K
Material	Aluminio Policarbonato
Instalación	Sobreponer
Lumens	640 lm
Óptica	180 °





Código	ASC465 ASC430
Consumo	4 W
Voltaje	5.5 V
Temperatura	6 500 K 3 000 K
Material	Aluminio Policarbonato
Instalación	Sobreponer
Lumens	640 lm
Óptica	230t °

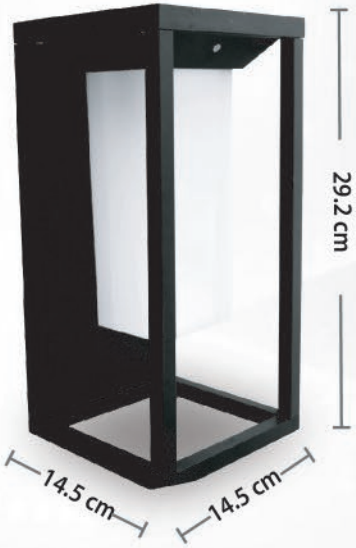

ARBOTANTE SOLAR

IP: 65

USO
EXTERIOR
INTERIOR



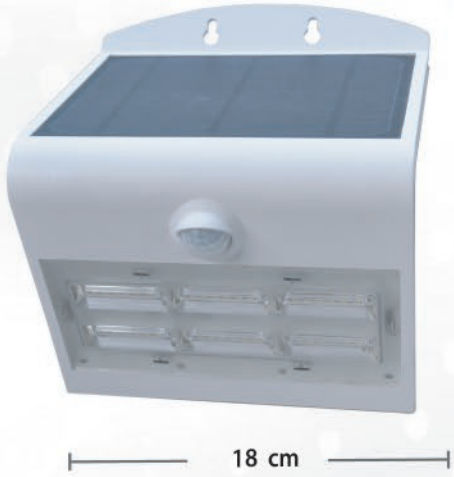

Código	AS8B65 AS8B30
Consumo	8 W
Voltaje	5.5 V
Temperatura	6 500 K 3 000 K
Material	Policarbonato
Instalación	Sobreponer
Lumens	1280 lm
Óptica	160°
Color	Blanco



Código	AS8N65 AS8N30
Consumo	8 W
Voltaje	5.5 V
Temperatura	6 500 K 3 000 K
Material	Policarbonato
Instalación	Sobreponer
Lumens	1280 lm
Óptica	160°
Color	Negro

MINI POSTE SOLAR

JACH

IP: 65

USO
EXTERIOR
INTERIOR

Código	SP404-01
Voltaje	5 V
Temperatura	6 500 K 3 000 K
Material	Alumnio ABS
Instalación	Sobreponer
Lumens	640 lm
Óptica	160 °
Color	Negro

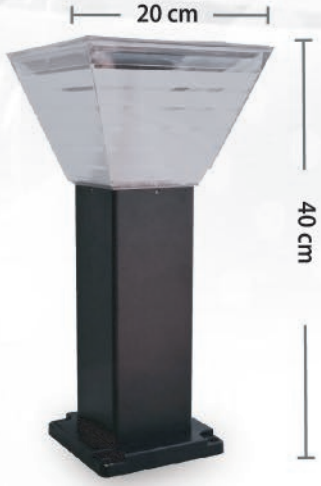

Código	SP804-01
Voltaje	5 V
Temperatura	6 500 K 3 000 K
Material	Alumnio ABS
Instalación	Sobreponer
Lumens	640 lm
Óptica	160 °
Color	Negro





MINI POSTE SOLAR

IP: 65

USO
EXTERIOR
INTERIOR

Código	SP304-02
Voltaje	5.5 V
Temperatura	6 500 K /4 100 K 3 000 K
Material	Aluminio Policarbonato
Instalación	Sobreponer
Lumens	640 lm
Óptica	160 °
Altura	Negro



Código	SP604-02
Voltaje	5.5 V
Temperatura	6 500 K /4 100 K 3 000 K
Material	Aluminio Policarbonato
Instalación	Sobreponer
Lumens	640 lm
Óptica	160 °
Altura	60 cm



Código	SP804-02
Voltaje	5.5 V
Temperatura	6 500 K /4 100 K 3 000 K
Material	Aluminio Policarbonato
Instalación	Sobreponer
Lumens	640 lm
Óptica	160 °
Altura	80 cm





LOS MINI POSTES SOLARES CUENTAN
CON CONTROL REMOTO Y SU TEMPERATURA
SON 3 EN 1



JACH®

LED LINEAL

MANGUERA RGB

IP: 65

USO
EXTERIOR
INTERIOR

Código	B10 /BC10 / AM10 /V10 / R10 /RS10/ MD10 /N10
LSMD-MANG5050	
Consumo	9 W/m
Voltaje	127 V~
Temperatura	6500 K /3000 K VtERDE/ROJA/ROSA/ MORADA / NARANJA
Presentación	Rollo 10 metros
Instalación	Sobreponer





Código	LSMD-MANG5050RGB10
Consumo	9 W/m
Voltaje	127 V~
Temperatura	RGB
Presentación	Rollo 10 metros
Instalación	Sobreponer
Secuencia	8 Secuencias de color RGB







IP: 65

USO
EXTERIOR
INTERIOR



Código	LSMD-MANG5050
Consumo	14 W /m
Voltaje	127 V~
Temperatura	RGB
Presentación	Rollo 10 metros
Instalación	Sobreponer
Secuencia	8 Secuencia de color RGB



Código LSMD-MANG5050	B /BC / AZ / R/ AM / RS /V
Consumo	14 W /m
Voltaje	127 V~
Temperatura	6500 K / 3 000 K / AZUL / ROJO / AMARILLA / ROSA / VERDE
Presentación	Rollo 50 mtrs
Instalación	Sobreponer



JACH®

PROYECTORES

IP: 66

USO EXTERIOR INTERIOR

Código	JFL10RGB
Consumo	10 W
Voltaje	85 - 265 V~
Temperatura	RGB
Material	Aluminio Cristal
Instalación	Sobreponer
Óptica	160 °
Con control	



Código	JFL30RGB
Consumo	30 W
Voltaje	85 - 265 V~
Temperatura	RGB
Material	Aluminio Cristal
Instalación	Sobreponer
Óptica	160 °
Con control	

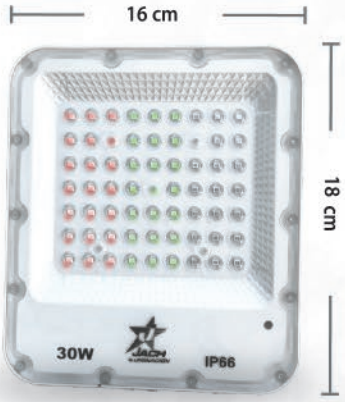

Código	JFL50RGB
Consumo	50 W
Voltaje	85 - 265 V~
Temperatura	RGB
Material	Aluminio Cristal
Instalación	Sobreponer
Óptica	160 °
Con control	



Código	JFL100RGB
Consumo	100 W
Voltaje	85 - 265 V~
Temperatura	RGB
Material	Aluminio Cristal
Instalación	Sobreponer
Óptica	160 °
Con control	



WIDE OPTICAL

IP: 66

USO
EXTERIOR
INTERIOR

Código	JFL3065N
Consumo	30 W
Voltaje	100 - 265 V~
Temperatura	6 500 K
Material	Aluminio Policarbonato
Instalación	Sobreponer
Lumens	3000 lm
Óptica	160 °



Código	JFL5065N
Consumo	50 W
Voltaje	100 - 265 V~
Temperatura	6 500 K
Material	Aluminio Policarbonato
Instalación	Sobreponer
Lumens	5000 lm
Óptica	160 °

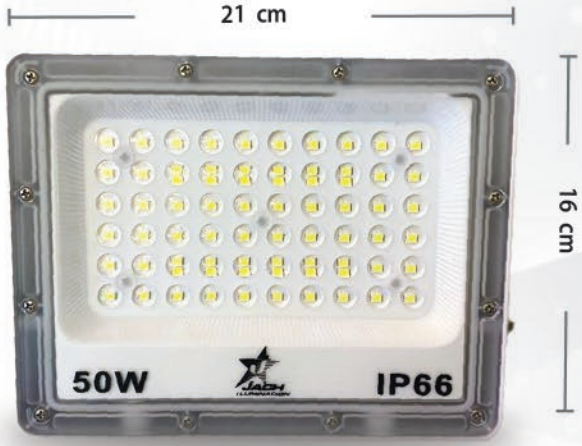



Código	JFL10065N
Consumo	100 W
Voltaje	100 - 265 V~
Temperatura	6 500 K
Material	Aluminio Policarbonato
Instalación	Sobreponer
Lumens	10 000 lm
Óptica	160 °



Código	JFL15065N
Consumo	150 W
Voltaje	100 - 265 V~
Temperatura	6 500 K
Material	Aluminio Policarbonato
Instalación	Sobreponer
Lumens	15 000 lm
Óptica	160 °

IP: 66

USO EXTERIOR INTERIOR

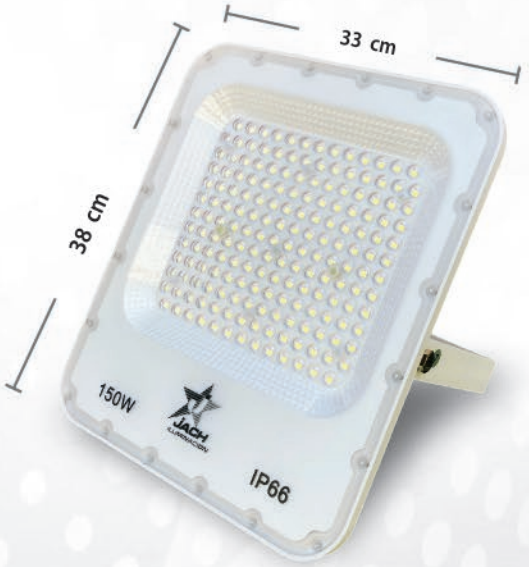

Código	JFL20065N
Consumo	200 W
Voltaje	100 - 265 V~
Temperatura	6 500 K
Material	Aluminio Policarbonato
Instalación	Sobreponer
Lumens	20 000 lm
Óptica	160 °





IP: 66

USO
EXTERIOR
INTERIOR



Código	JFL30065N
Consumo	300 W
Voltaje	100 - 265 V~
Temperatura	6 500 K
Material	Aluminio Policarbonato
Instalación	Sobreponer
Lumens	30 000 lm
Óptica	160 °



Código	JFL50065N
Consumo	500 W
Voltaje	100 - 265 V~
Temperatura	6 500 K
Material	Aluminio Policarbonato
Instalación	Sobreponer
Lumens	60 000 lm
Óptica	160 °



IP: 66

USO EXTERIOR INTERIOR

Código	JFLS5065
Consumo	50W
Voltaje Panel Solar	5 V~
Temperatura	6 500 k
Material	Aluminio / Policarbonato
Lumens	1 000 lm



Código	JFLS10065
Consumo	100W
Voltaje Panel Solar	5 V~
Temperatura	6 500 k
Material	Aluminio / Policarbonato
Lumens	2 000 lm





REFLECTOR SOLAR

IP: 66

USO
EXTERIOR
INTERIOR



Código	JFLS20065
Consumo	200W
Voltaje Panel Solar	5 V~
Temperatura	6 500 k
Material	Aluminio / Policarbonato
Lumens	4 000 lm





JACH®

ALUMBRADOS PÚBLICOS

FOTOSELDA INCLUIDA

IP: 65

USO EXTERIOR INTERIOR

Código	JAP5065
Consumo	50W
Voltaje	85-265 V~
Temperatura	6500K
Material	Aluminio
Instalación	Montaje en poste
Lumens	5,500 lm





Código	JAP10065
Consumo	100W
Voltaje	85-265 V~
Temperatura	6500K
Material	Aluminio
Instalación	Montaje en poste
Lumens	11,000 lm



IP: 65

USO
EXTERIOR
INTERIOR

Código	JL5041
Consumo	50 W
Voltaje	85 - 265 V~
Temperatura	4 100 K
Material	Aluminio Policarbonato
Instalación	Punta Poste
Lumens	4500 lm
Óptica	Omnidireccional



Código	JL9041
Consumo	90 W
Voltaje	85 - 265 V~
Temperatura	4 100 K
Material	Aluminio Policarbonato
Instalación	Punta Poste
Lumens	8 950 lm
Óptica	Omnidireccional

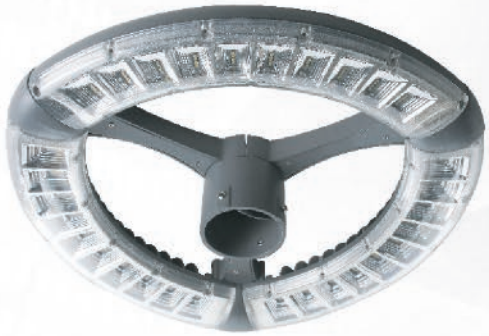





JACH®

ALUMBRADO INDUSTRIAL

HIGH BAY UFO

JACH

IP: 65

USO
EXTERIOR
INTERIOR

Código	HBU100
Consumo	100 W
Voltaje	85-265 V~
Temperatura	6 500 K
Material	Aluminio
Instalación	Adosado o colgante
Lumens	10 000 lm
Óptica	160°
Color	Blanco



Código	HBU200
Consumo	200 W
Voltaje	85-265 V~
Temperatura	6 500 K
Material	Aluminio
Instalación	Adosado o colgante
Lumens	20 000 lm
Óptica	160°
Color	Blanco





A pendant
lighting
collection

JACH



Linea Luzmaria

JACH

Luzmaria

LUZMARIA was developed and designed by JACH Lighting / All rights reserved



HEXA 1 LUXH 1

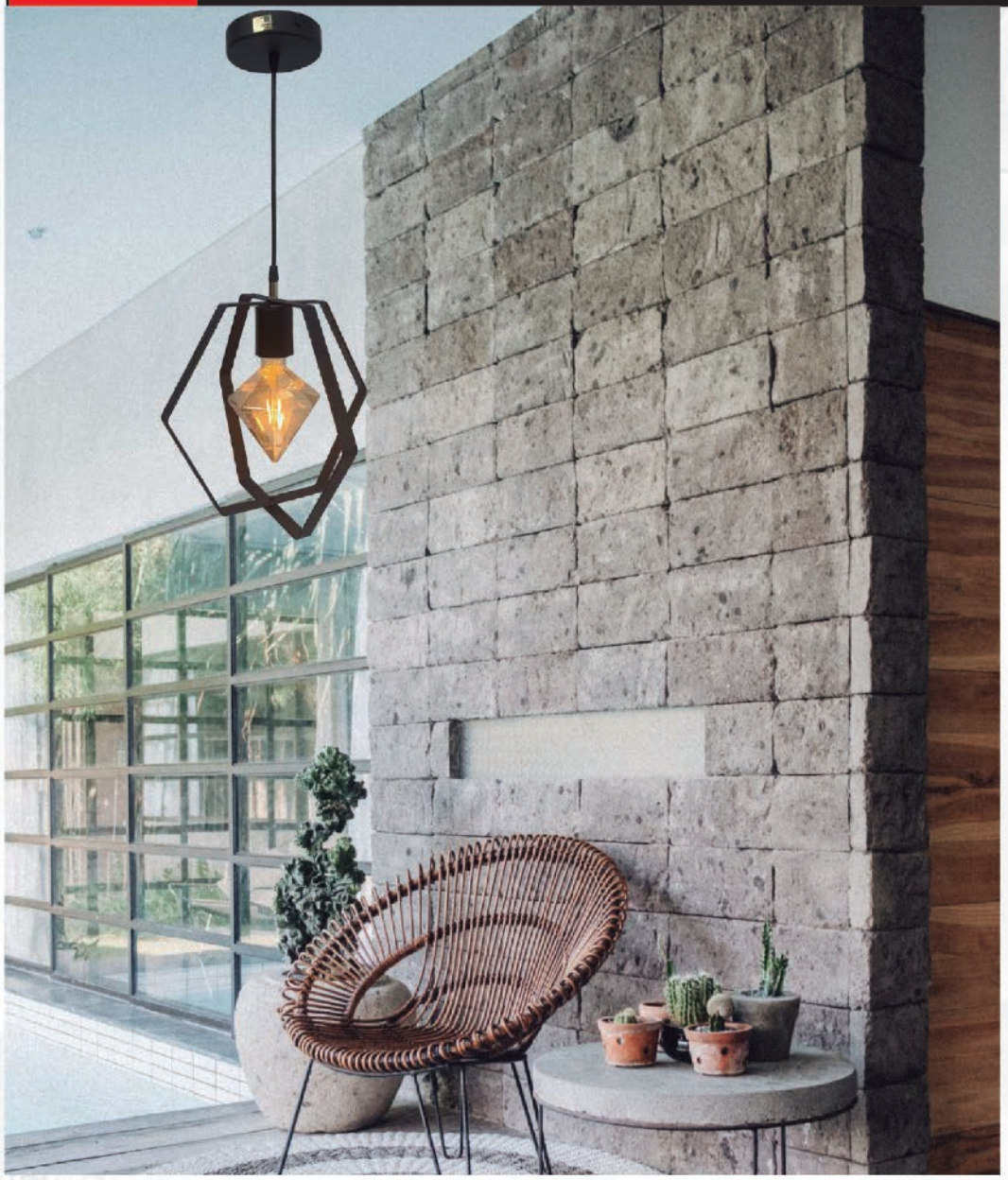

2021 / JACH / Luxmina / Hexagonal

HEXA 1 LUXH 1



Applications
Residential
Commercial
Hospitality

Lightbulb is not included

Code / SKU	LUXH1
Vdtage	85-265V~
Watts	60W Max (Per module)
Material	Black Iron
Pendant	Adjustable up to 47.24 In
Plate	3.7 x 1.18 In
Lamps	1 Pendant
Total weight	3.3 lb
Instalation	Ceiling / Suspended
Base	E27

3 Years Warranty

c UL us LISTED

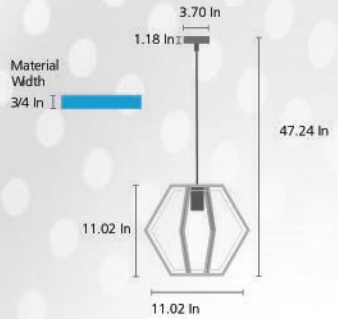



2021 / JACH / Luxmina / Hexagonal

HEXA 3 LUXH 3



Applications
Residential
Commercial
Hospitality

Lightbulb is not included

Code / SKU	LUXH3
Vdtage	85-265V~
Watts	60W Max (Per module)
Material	Black Iron
Pendant	Adjustable up to 47.24 In
Plate	5.51 x 1.18 x 35.43 In
Lamps	3 Pendant
Total weight	10.7 lb
Instalation	Ceiling / Suspended
Base	E27

3 Years Warranty

c UL us LISTED

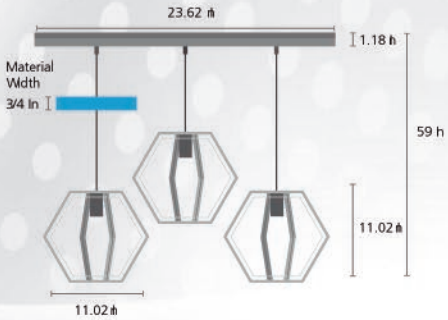

JACH is a registered trademark

HEXA 5 LUXH 5





2021 / JACH / Luxmina / Hexagonal

HEXA 5 LUXH 5

Applications
Residential
Commercial
Hospitality

Lightbulbis not included

Code / SKU	LUXH5
Vdtage	85-265V~
Watts	60W Max (Per module)
Material	Black Iron
Pendant	Adjustable up to 47.24 In
Plate	5.51x 1.18 x 35.43 In
Lamps	5 Pendant
Total weight	18 lb
Instalation	Ceiling / Suspended
Base	E27

3 Years Warranty

c UL us LISTED

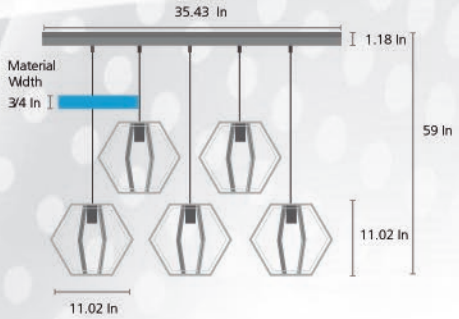

JACH is a registered trademark



2021 / JACH / Luxmina / Spherical

SPHERE 1 LUXR1



Applications
Residential
Commercial
Hospitality

Lightbulbis not included

Code / SKU	LUXR1
Vdtage	85-265V~
Watts	60W Max (Per module)
Material	Black Iron
Pendant	Adjustable up to 47.24 In
Plate	3.7 x 1.18 In
Lamps	1 Pendant
Total weight	3.3 lb
Instalation	Ceiling / Suspended
Base	E27

3 Years Warranty

c UL us LISTED

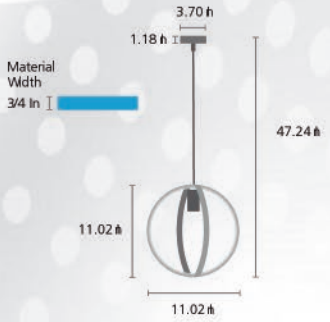

JACH is a registered trademark



2021 / JACH / Luxmina / Spherical

SPHERE 3 LUXR3



Applications
Residential
Commercial
Hospitality

Lightbulbis not included

Code / SKU	LUXR3
Vdtage	85-265V~
Watts	60W Max (Per module)
Material	Black Iron
Pendant	Adjustable up to 47.24 In
Plate	4.7 x 1.18 x 23.62 In
Lamps	3 Pendant
Total weight	11 lb
Instalation	Ceiling / Suspended
Base	E27

3 Years Warranty

c UL us LISTED

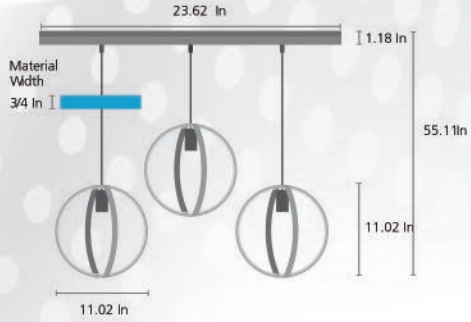



2021 / JACH / Luxmina / Spherical

SPHERE 5 LUXR5

Applications
Residential
Commercial
Hospitality

Lightbulbis not included



Code / SKU	LUXR5
Vdtage	85-265V~
Watts	60W Max (Per module)
Material	Black Iron
Pendant	Adjustable up to 47.24 In
Plate	5.5 x 1.18 x 35.43 In
Lamps	5 Pendant
Total weight	17.60 lb
Instalation	Ceiling / Suspended
Base	E27

3 Years Warranty

c UL us LISTED

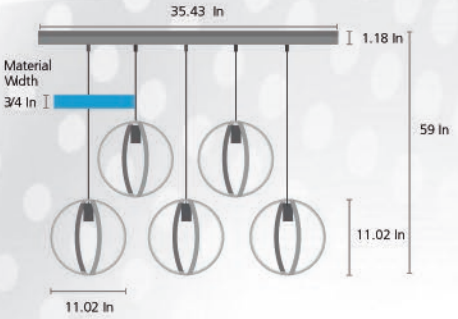

JACH is a registered trademark



2021 / JACH / Luxmina / Squared

SQUARE 1 LUXC1



Applications
Residential
Commercial
Hospitality

Lightbulbis not included

Code / SKU	LUXC1
Vdtage	85-265V~
Watts	60W Max (Per module)
Material	Black Iron
Pendant	Adjustable up to 47.24 In
Plate	3.7 x 1.18 In
Lamps	1 Pendant
Total weight	3.6 lb
Instalation	Ceiling / Suspended
Base	E27

3 Years Warranty

c UL us LISTED

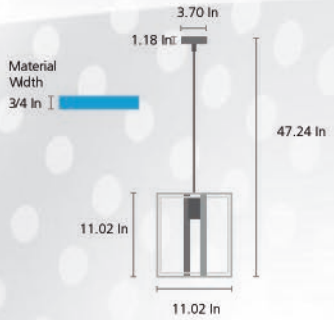

JACH is a registered trademark



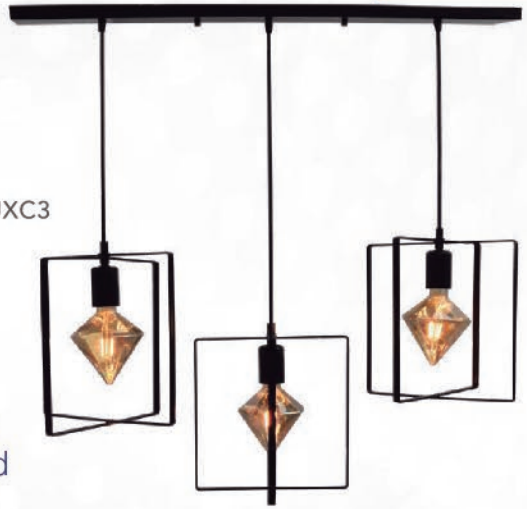

2021 / JACH / Luxmina / Squared

SQUARE 3 LUXC3

Applications
Residential
Commercial
Hospitality

Lightbulbis not included

Code / SKU	LUXC3
Vdtage	85-265V~
Watts	60W Max (Per module)
Material	Black Iron
Pendant	Adjustable up to 47.24 In
Plate	4.7 x 1.18 x 3.62 In
Lamps	3 Pendant
Total weight	12.4 lb
Instalation	Ceiling / Suspended
Base	E27

3 Years Warranty

c UL us LISTED

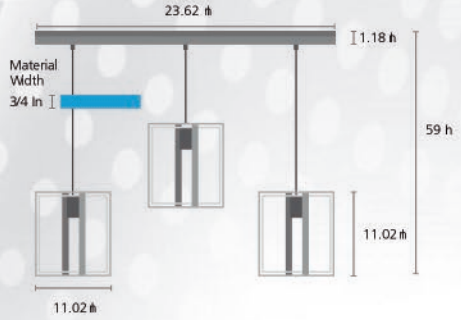



2021 / JACH / Luxmina / Squared

SQUARE 5 LUXC 5



Applications
Residential
Commercial
Hospitality

Lightbulbis not included

Code / SKU	LUXC5
Vdtage	85-265V~
Watts	60W Max (Per module)
Material	Black Iron
Pendant	Adjustable up to 47.24 In
Plate	5.5 x 1.18 x 35.43 In
Lamps	5 Pendant
Total weight	19.30 lb
Instalation	Ceiling / Suspended
Base	E27

3 Years Warranty

c UL us LISTED

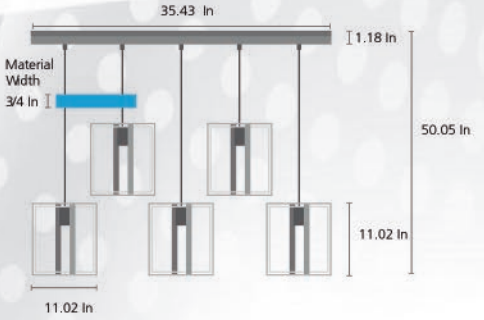

JACH

Luzmaria





2021 / JACH / KUB / Cube

KUB 1 KUB1

Applications
Residential
Commercial
Hospitality

Lightbulbis not included



Code / SKU	KUB1
Vdtage	85-265V~
Watts	60W Max (Per module)
Material	Black Iron
Pendant	Adjustable up to 47.24 In
Plate	3.7 x 1.18 In
Lamps	1 Pendant
Total weight	3.7 lb
Instalation	Ceiling / Suspended
Base	E27

3 Years Warranty

c UL us LISTED

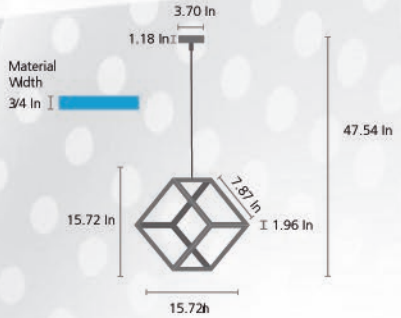

KUB 3 KUB3



2021 / JACH / KUB / Cube

KUB 3 KUB3



Applications
Residential
Commercial
Hospitality

Lightbulbis not included

Code / SKU	KUB3
Vdtage	85-265V~
Watts	60W Max (Per module)
Material	Black Iron
Pendant	Adjustable up to 47.24 In
Plate	4.72 x 1.18 x 23.62 In
Lamps	3 Pendant
Total weight	11.5 lb
Instalation	Ceiling / Suspended
Base	E27

3 Years Warranty

c UL us LISTED

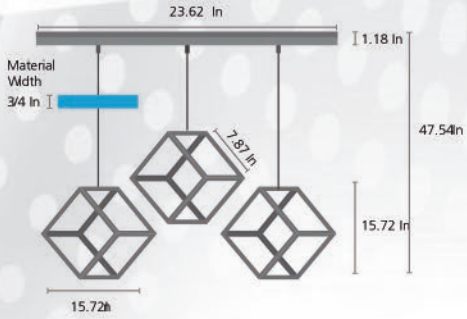

JACH is a registered trademark



JACH

Luzmaria

JACH LIGHTING INTERNATIONAL. LLC



2021 / JACH / MAAF / Rippled

GI 1 GI1

Applications
Residential
Commercial
Hospitality

Lightbulbis not included



Code / SKU	GI1
Vdtage	85-265V~
Watts	60W Max (Per module)
Material	Black Iron
Pendant	Adjustable up to 47.24 In
Plate	3.7 x 1.18 In
Lamps	1 Pendant
Total weight	1.5 lb
Instalation	Ceiling / Suspended
Base	E27

3 Years Warranty

c UL us LISTED

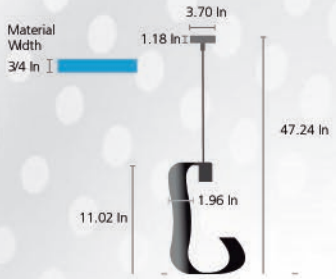

JACH is a registered trademark

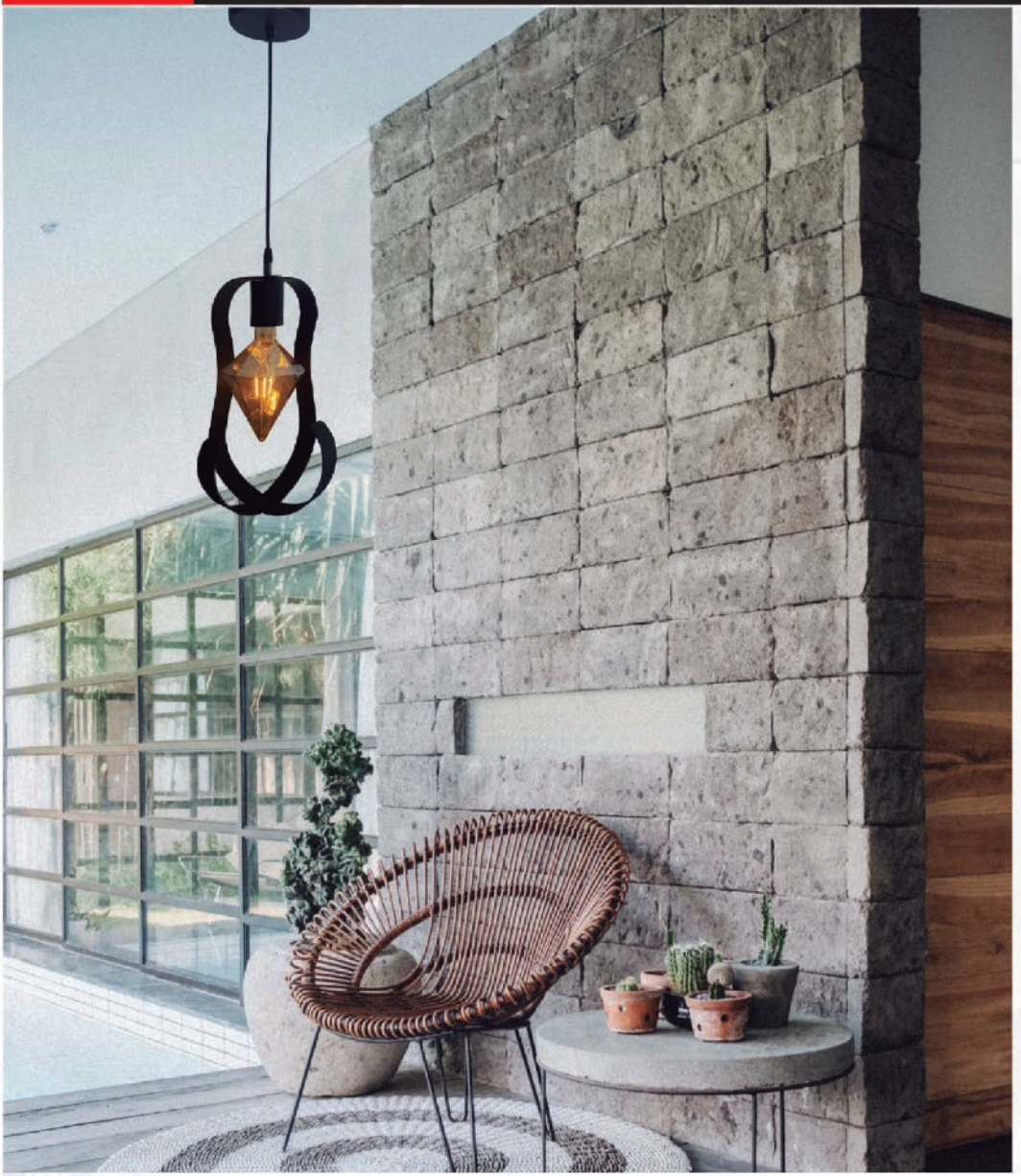

2021 / JACH / MAAF / Rippled

GI 2 GI2

Applications
Residential
Commercial
Hospitality

Lightbulbis not included



Code / SKU	GI2
Vdtage	85-265V~
Watts	60W Max (Per module)
Material	Black Iron
Pendant	Adjustable up to 47.24 In
Plate	3.7 x 1.18 In
Lamps	1 Pendant
Total weight	2.3 lb
Instalation	Ceiling / Suspended
Base	E27

3 Years Warranty

c UL us LISTED

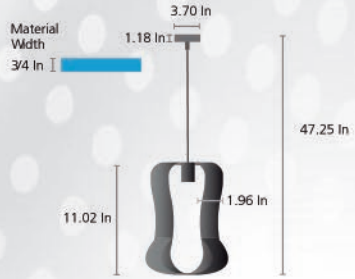

JACH

www.jach.com.mx

jachilumina @jachiluminacion

OFICINAS:
GUADALAJARA - SONORA - EDO.MÉXICO
(33) 36 73 55 15 - (33) 36 73 55 65
(33) 36 27 88 50